Panasonic®

使用说明书

多功能传真一体机

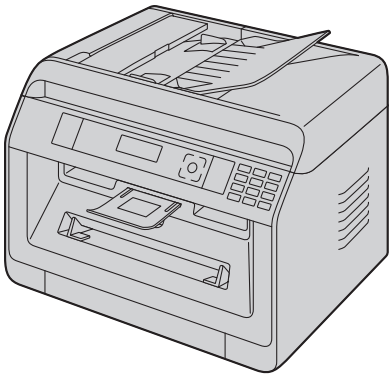

型号 **KX-MB1935CN**
KX-MB1955CN
KX-MB1985CN
KX-MB2123CN
KX-MB2128CN
KX-MB2133CN
KX-MB2138CN
KX-MB2158CN
KX-MB2173CN
KX-MB2178CN
KX-MB2188CN
KX-MB2198CN

有关带有（☞）标记的说明，请参阅第 3 页上的“☞ 可用功能和设备列表”以了解可用性。

请在使用本机前仔细阅读重要信息指南中的安全和重要信息，并将其保存好。

- 安装多功能机（CD-ROM）过程中出现提示之前，请不要使用 USB 缆线将本机连接到电脑。
- 保护环境是我们的职责。

- 供英语用户：
  您可以为显示和报告选择英语（功能 #110）。
- FOR ENGLISH USERS:
  You can select English for the display and reports (feature #110).

感谢您购买 Panasonic 产品。

注意：

- 请勿摩擦或用橡皮涂擦记录纸的打印面，因为这样可能导致打印不清晰。

产品废弃、转让或返还的注意事项（仅支持传真或 LAN 的机型）（☞）：

- 本产品可保存您的私密/保密信息。 为了保护您的私密/保密信息，我们建议您在废弃、转让或返还本产品前删除存储器中的信息（功能 #159）。

环境：

- Panasonic 的策略性方针包括了有关环境的事宜，从产品开发到节能设计，从更高的产品再利用性到包装废弃物包装规范。

注释：

- 在本说明书中将省略型号的后缀部分。
- 当前可用的机型因国家/地区而异。
- 为了与计算机一起使用本机，本使用说明书会介绍适用于 Windows® 7、Windows Vista® 和 Windows® XP 的步骤。
- 本说明书采用的图片和图示为简图。
- 这些说明中的屏幕截图和屏幕信息可能与实际产品略有不同。
- 软件功能和外观可能会有所更改，恕不另行通知。

商标：

- Microsoft、Windows、Windows Server、Windows Vista、Internet Explorer 和 PowerPoint 是 Microsoft Corporation 在美国和/或其它国家的注册商标或商标。
- Adobe 和 Reader 是 Adobe Systems Incorporated 在美国或其它国家的注册商标或商标。
- Avery 是 Avery Dennison Corporation 的商标。
- Mac、OS X 和 Bonjour 是 Apple Inc. 在美国和其它国家的商标。
- 在此认定的所有其它商标均属于其各自的所有者。

可用功能和设备列表

以下功能和设备可能不适用于本机。 关于带有（☞）标记的说明，请参阅下表以确认本机是否具有某一特定功能或设备。

功能/设备	KX-MB1935 KX-MB2123	KX-MB2128 KX-MB2158	KX-MB1955 KX-MB2133	KX-MB2138 KX-MB2188	KX-MB1985 KX-MB2173	KX-MB2178 KX-MB2198
传真	●	●	●	●	●	●
多站点发送	●	●	●	●	●	●
来电显示	●	●	●	●	●	●
LAN	—	—	●	●	●	●
无线 LAN	—	—	—	—	●	●
自动送稿器	●	●	●	●	●	●
手动纸盘	●	●	●	●	●	●
双面功能（复印/打印）	—	●	—	●	—	●
小册子复印	—	●	—	●	—	●
【证件复印】键	●	—	●	—	●	—

使用计算机时的功能特点

将本机连接计算机和网络可供您使用扫描和传真发送/接收的便捷功能。

LAN

USB

■扫描功能

扫描对比度	
扫描至计算机	您可从本机上扫描文稿，然后将其发送至计算机。 有关此功能的详细内容，请参阅第 53 页上的“6.1 从机器扫描（Push 扫描）”。
扫描到电子邮件地址（仅支持 LAN 的机型）（☞）	您可将文稿作为附件直接从本机发送到目的地电子邮件（第 53 页）。 若要启动此功能，请参阅第 54 页上的“启动扫描到电子邮件地址（仅支持 LAN 的机型）（☞）”。
扫描到 FTP 服务器/SMB 文件夹（仅支持 LAN 的机型）（☞）	**扫描到 FTP 服务器：** 您可以将扫描的文稿发送到 FTP 服务器。 若要启动此功能，请参阅第 55 页上的“设定用于扫描到 FTP 服务器的信息（仅限支持 LAN 的机型）（☞）”。 **扫描到 SMB 文件夹：** 您可以将扫描的文稿发送到 SMB 文件夹。 若要启动此功能，请参阅第 55 页上的“设定用于扫描到 SMB 文件夹的信息（仅限支持 LAN 的机型）（☞）”。

Pull 扫描	
从计算机扫描	您可以从计算机扫描文稿（Pull 扫描）。 有关此功能的详细内容，请参阅第 56 页上的“6.2 从计算机扫描（Pull 扫描）”。

■传真功能（☞）

发送传真	
计算机传真发送	您可以将电子文稿作为传真从计算机发送。 有关此功能的详细内容，请参阅第 77 页上的“8.6.1 将电子文稿作为传真从计算机发送（计算机传真发送）”。

接收传真	
计算机传真接收	您可以在计算机上接收传真文稿。 有关此功能的详细内容，请参阅第 77 页上的“8.6.2 在计算机上接收传真（计算机传真接收）”。
网页传真预览（仅支持 LAN 的机型）（☞）	您可以在网络浏览器中显示接收的传真文稿而不进行打印，并在确认图像后打印或保存必要的文稿。 有关此功能的详细内容，请参阅第 78 页上的“8.6.3 网页传真预览（仅支持 LAN 的机型）☞”。
传真到电子邮件地址（仅支持 LAN 的机型）（☞）	可以自动将接收的传真文稿（传真到电子邮件功能）传送至一个或多个电子邮件地址。 有关此功能的详细内容，请参阅第 79 页上的“8.6.4 将传真传送至电子邮件地址（仅支持 LAN 的机型）☞”。

安全须知

激光放射

1 类激光产品

本机的打印机使用激光。 若进行说明书中未注明的控制、调节或操作，可能会导致危险的放射。

激光二极管特性
激光输出：最大 10 mW
波长：760 nm - 800 nm
放射持续时间：连续

LED 指示灯

1 类 LED 产品

使用本机时，请勿直视 CIS LED 指示灯。 使眼睛直接与灯光接触可能会对眼睛造成伤害。

CIS LED 指示灯特性
LED 放射输出：最大 1 mW
波长：
红色：624 nm 典型波长
绿色：525 nm 典型波长
蓝色：470 nm 典型波长
放射持续时间：连续

记录纸出纸滚筒和熔融装置

打印过程中或刚打印完毕时，记录纸出纸辊轴（①）和熔融装置（②）会变热。 这是正常现象。 请勿触摸。

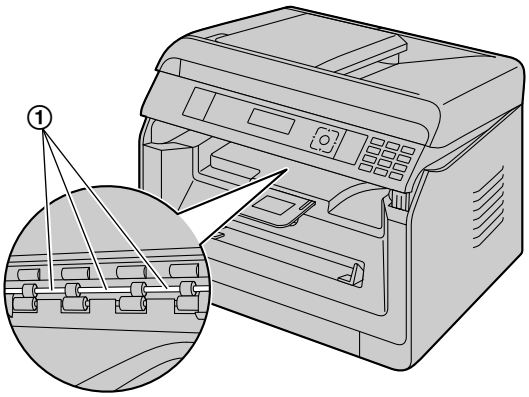

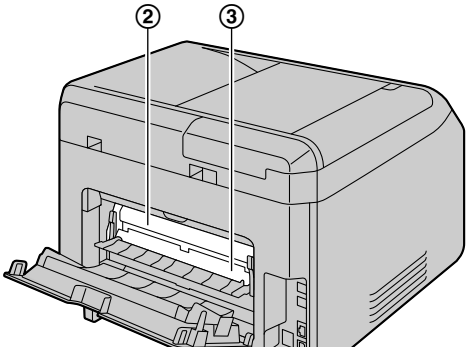

注释：

- 后盖（③）附近也会变暖。 这是正常现象。

最佳使用建议

墨盒和硒鼓

- 当更换墨盒或硒鼓时，不要让灰尘、水或液体接触到硒鼓。 否则可能会影响打印质量。
- 建议使用 Panasonic 原装墨盒和硒鼓。
- 建议不要将非原装墨粉添加至本机（包括墨盒、硒鼓等）。
- 我们对于使用非 Panasonic 墨盒或硒鼓导致的问题不承担责任：
  - 本机损坏
  - 打印质量差
  - 动作不正确
- 请勿将墨盒长时间放在保护袋外面。 否则将影响打印质量。
- 硒鼓内装有一个感光鼓。 如果暴露在光亮处，可能会损坏硒鼓。
  - 请勿将硒鼓暴露在光亮处 5 分钟以上。

– 请勿触摸或刮伤硒鼓的表面（①）。

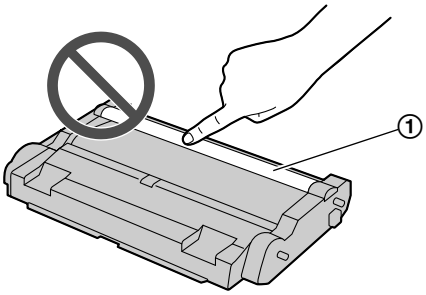

– 请勿将硒鼓放在靠近灰尘、污物或湿度高的地方。
– 请勿将硒鼓直接暴露在阳光下。

- 为了延长硒鼓的寿命，绝不可以在打印完毕后马上关闭电源开关。 至少在打印完毕后的 30 分钟内不要关闭本机。

位置

- 为避免故障，请勿将本机放置在电视或扬声器等产生强磁场的电器设备附近。

静电

- 为防止静电损坏端口连接器或机内其它电气组件，请在触摸本机之前，先触摸接地金属表面。

环境

- 应使本机远离产生电噪声的装置，如荧光灯和电机等。
- 应使本机避开灰尘、高温和振动。
- 请勿将本机暴露在直接阳光照射下。
- 请勿在本机上放置重物。 当您长时间不使用本机时，请从电源插座拔下电源插头。
- 将本机放置在远离加热器、厨房火炉等热源的地方。 也不要放在潮湿的地下室。
- 请勿使用笔等尖头物体戳弄本机。 显示屏周围的区域特别光滑并对光滑纸张上的刮痕或裂缝极其敏感。
- 请勿堵塞机器上的缝隙或开口。 检查通风口（①），并使用吸尘器清除积聚的灰尘。

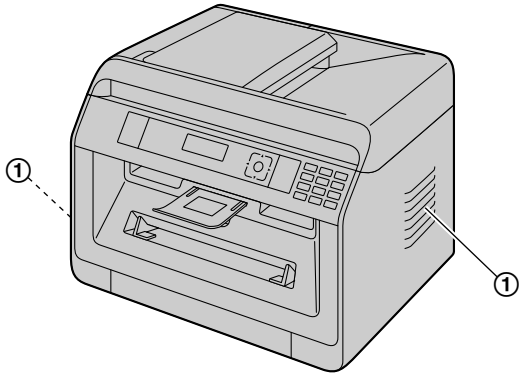

日常维护

- 用软布擦拭本机外层表面。 请勿使用挥发油、稀释剂或任何磨料粉。

移动本机

移动本机时，请如图所示进行搬运。

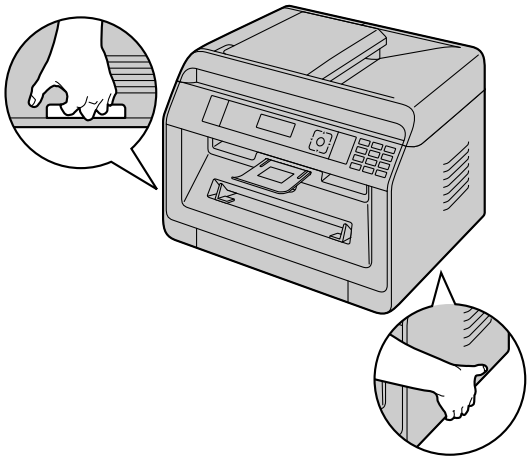

1. 简介

附件
1.1 核对随机附件 10
认识控件
1.2 概述 12
1.3 按键说明 14

2. 安装和准备

安装
2.1 硒鼓 16
2.2 出纸盘 17
连接和设定
2.3 连接 18
2.4 打开 / 关闭电源 19
初始编程
2.5 日期和时间（仅支持传真或 LAN 的机型）☞ 20
配置网络访问
2.6 配置本机以访问 LAN ☞ 20
2.7 无线 LAN 设置 ☞ 20
安装软件
2.8 需要的计算机环境 21
2.9 安装软件（包括打印机、扫描仪和其他设备驱动程序） 21

3. 基本操作

操作本机面板
3.1 操作本机面板 24
记录纸和文稿
3.2 装载记录纸 24
3.3 放置文稿 29
多功能机
3.4 多功能机 32
对本机进行编程
3.5 从操作面板对本机进行编程 35
3.6 编程功能：基本 35
3.7 通过网络浏览器编程（仅支持 LAN 的机型）☞ 39
本机的状态
3.8 本机的状态 40

4. 电话号码和电子邮件地址

字符输入
4.1 字符输入（仅支持传真或 LAN 的机型）☞ 42
存储、编辑和删除项目
4.2 从本机存储电话号码和电子邮件地址（仅限支持传真或 LAN 的机型）☞ 43
4.3 通过网络浏览器注册地址薄中的项目（仅限支持 LAN 的机型）☞ 45

5. 打印

从计算机打印
5.1 从 Windows 应用程序打印 46
5.2 轻松打印应用程序 50
打印程序
5.3 编程功能：计算机打印 52

6. 扫描

从机器扫描
6.1 从机器扫描（Push 扫描） 53
从计算机扫描
6.2 从计算机扫描（Pull 扫描） 56
扫描程序
6.3 编程功能：扫描 57

7. 复印

基本复印功能
7.1 进行复印 58
更多复印功能
7.2 更多复印功能 59
复印程序
7.3 编程功能：复印 69

8. 传真

基本传真功能（发送）
8.1 传真功能的适用性 70
8.2 发送传真的准备 70
8.3 发送传真的基本步骤 70
基本传真功能（接收）
8.4 准备接收传真 71
8.5 接收传真的基本功能 72
高级传真功能
8.6 高级传真功能 77
传真程序
8.7 编程功能：传真 81

9. 网络

网络程序
9.1 网络功能的适用性 84
9.2 编程功能：LAN 84
9.3 网络功能 86

10. 其它有用功能

其它有用功能
10.1 参考列表和报告 88
10.2 限制模式 89
10.3 QUICK-JOB 功能 90
10.4 密码打印 91

11. 帮助

报告和显示
11.1 报告信息（仅支持传真的机型）☞ 92
11.2 一般信息 92
11.3 界面信息 94
故障排除
11.4 某个功能无法操作时 95

12. 卡纸

卡纸
12.1 记录纸卡纸 105
12.2 文稿卡纸（自动送稿器）☞ 108

13. 清洁

清洁本机
13.1 清洁白色盖板和玻璃 110
13.2 清洁送稿器滚筒 ☞ 111
清洁硒鼓
13.3 清洁硒鼓 111

14. 一般信息

规格
14.1 规格 113
版权
14.2 版权和许可信息（仅支持 LAN 的机型）
☞ 120

15. 索引

15.1 索引.....121

1.1 核对随机附件

硒鼓 （本机内预装）（包含开机墨粉*1）		CD-ROM（光盘）（包括打印机驱动程序等）	
快速安装指南		重要信息指南	
出纸盘		硒鼓清洁装置（本机内预装）*2	
电源线		话筒	
话筒线		–	–

*1 根据 ISO/IEC 19752 标准页打印约 2,000 页。
*2 有关详细内容，请参阅第 111 页。

注释：

- 请保存好原装纸箱和包装材料，以便将来运输和搬运本机时使用。
- 拆开本产品包装后，请正确处理包装材料和/或电源插头保护盖。

1.1.1 附件信息

■ 更换附件

为了确保本机正常工作，我们建议您使用 Panasonic 的墨盒和硒鼓。
详情请参阅使用说明书（重要信息指南）

附件	型号（部件号）
墨盒	KX-FAC477CN
硒鼓	KX-FAD478CN

1.2 概述

1.2.1 正视图

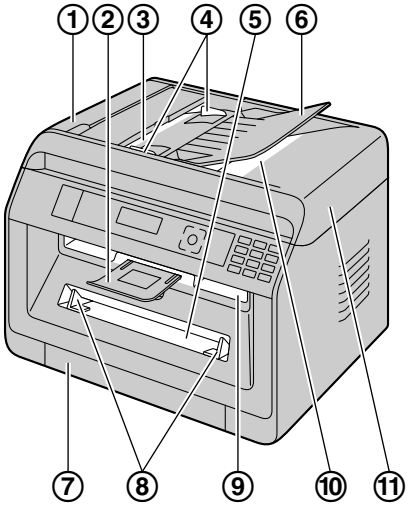

部件	
①	ADF（自动送稿器）盖
②	出纸盘
③	文稿入口
④	文稿引导板
⑤	手动纸盘
⑥	送稿盘
⑦	标准进纸盘
⑧	记录纸引导板
⑨	记录纸出口
⑩	文稿出口
⑪	文稿盖

1.2.2 后视图

■ KX-MB1935　KX-MB2123
KX-MB2128　KX-MB2158

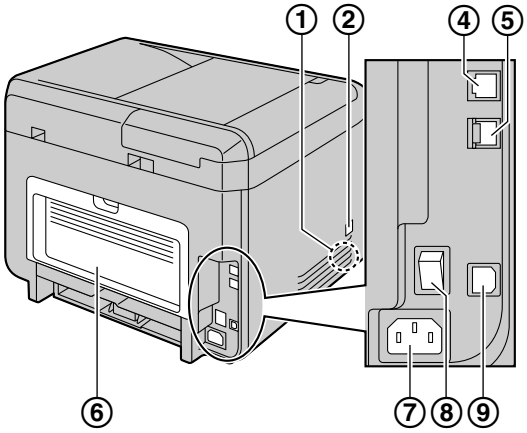

■ KX-MB1955　KX-MB1985　KX-MB2133
KX-MB2138　KX-MB2173　KX-MB2178
KX-MB2188　KX-MB2198

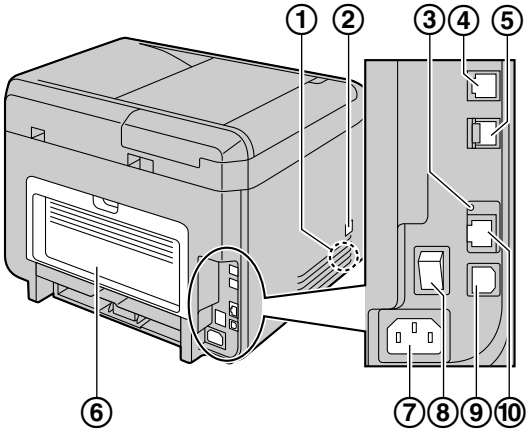

部件		KX-MB1935 KX-MB2123 KX-MB2128 KX-MB2158	KX-MB1955　KX-MB1985 KX-MB2133　KX-MB2138 KX-MB2173　KX-MB2178 KX-MB2188　KX-MB2198
①	扬声器	●	●
②	话筒连接插孔	●	●
③	LED	—	●
④	电话线插孔	●	●
⑤	外接电话线插孔	●	●
⑥	后盖	●	●
⑦	电源线接口	●	●
⑧	电源开关	●	●
⑨	USB 连接端口	●	●
⑩	LAN 连接端口 ● 10Base-T/100Base-TX	—	●

1.3 按键说明

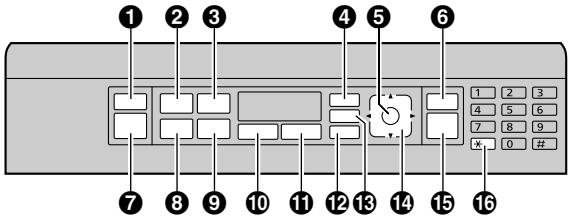

按键		说明
❶	【传真自动接收】*1	打开/关闭自动接收设定。
❷	【清晰度】	在复印时选择对比度和清晰度。
	【清晰度】*1	在发送传真时选择对比度和清晰度。
❸	【页面布局】	使用各种页面布局进行复印。
	【来电显示】*2	使用来电显示功能。
❹	【菜单】	开始或结束编程。
❺	【设定】	在编程时存储设定。
❻	【⊘/停止】	停止某项操作或编程。
		删除字符/数字。
❼	【扫描】/【复印】/【传真】*1	切换到扫描方式、复印方式或传真方式。
❽	【复印尺寸】	选择复印尺寸。
	【重拨】*1	重拨最后拨过的号码。
	【⊘】（暂停）*1	在拨号中插入暂停。
❾	【倍率】	在复印时放大或缩小文稿。
	【闪断】*1	使用特殊的电话服务或转接分机通话。
❿	【双面】*3	进行双面复印。
	【证件复印】*4	使用快速 ID 复印功能。
⓫	【快捷复印/扫描】	使用 QUICK-JOB 功能。
⓬	【监听】*1	开始拨号。 如果在接听来电时按【监听】，您将能听到对方的声音，但对方听不到您的声音。
⓭	【密码打印】	开始打印加密文稿。
⓮	导航键	选择所需设置。
		调节以下音量*1： – 振铃音量（将操作方式设为传真方式时） – 监听音量（使用监听时） – 话筒音量（使用话筒时）
	【-⋸】（分页）	进行分页复印。
	【📖】（地址簿）*1	搜索存储的项目。
	【WPS】*5	方便连接到无线 LAN。
		检查无线 LAN 连接的状态。

按键		说明
⓯	【◇/开始】	复印文稿。
		扫描文稿（Push 扫描）。
		发送传真。*1
⓰	【✱/音频】	当您的线路具有转盘/脉冲服务时，在拨号中可暂时将脉冲改为音频。

*1 仅限支持传真功能的机型。（☞）
*2 仅限支持来电显示功能的机型。（☞）
*3 仅限支持双面功能的机型。（☞）
*4 仅限支持【证件复印】键的机型。（☞）
*5 仅限支持无线 LAN 的机型。（☞）

本说明书中“（重复）”是什么意思

示例：**【页面布局】**（重复）：**“页面布局”**

反复按下按钮以显示所示项目。

2.1 硒鼓

随机附带的硒鼓包含开机墨粉（不附带墨盒）。

- 第一次使用本机时，请使用附带的硒鼓。

注意：

- **在安装之前，请先阅读说明书。**

硒鼓的符号

请勿触摸或刮伤硒鼓的表面。

请勿将硒鼓直接暴露在阳光下。

使用前水平摇动硒鼓 5 次以上。

1 握住凹槽（①）以打开前盖。

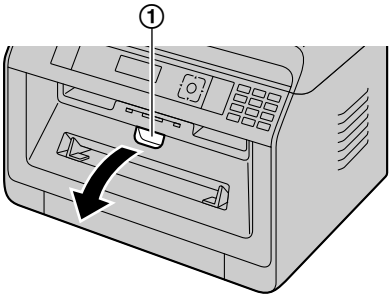

- 在更换墨盒和/或硒鼓时，如果本机是在睡眠模式下，请按一个键使本机进入待机模式以便进行下一步操作。

2 取出预装在本机内的硒鼓（①）。

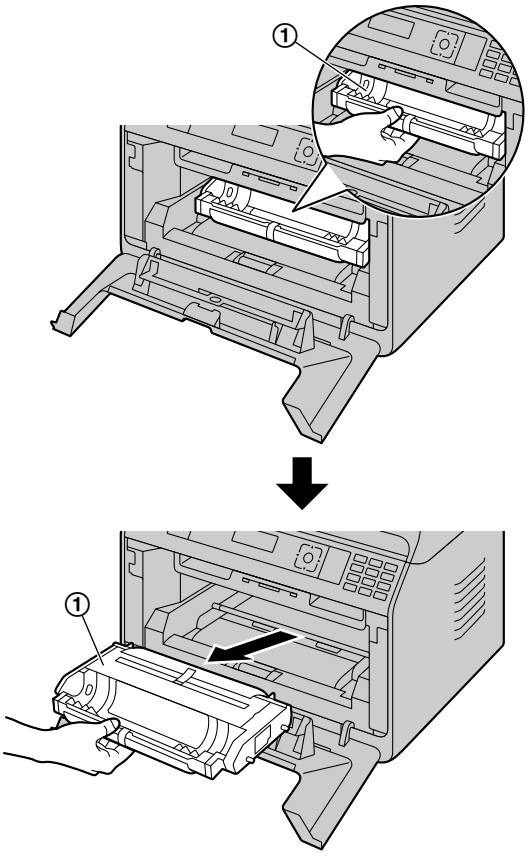

3 从硒鼓上取下保护纸（①）。

- **请勿触摸或刮伤硒鼓的表面。**

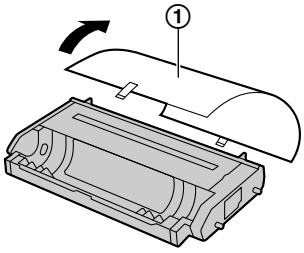

- 在取下保护纸之前显示**“记录纸卡纸”**。

4 水平摇动硒鼓 5 次以上。

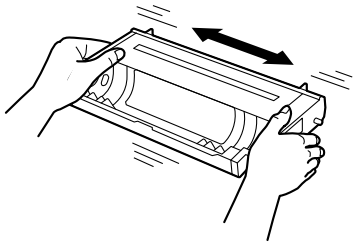

5 握住硒鼓（①）的中央把手，然后将其插入牢固地卡到位。

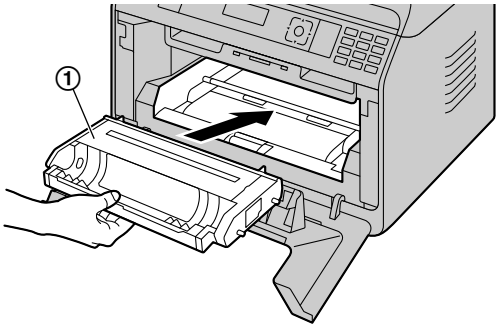

6 关上前盖。

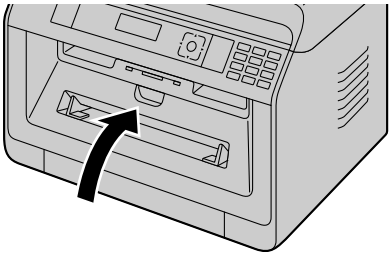

墨粉寿命和硒鼓寿命

- 若要检查硒鼓的寿命和质量，请打印一份打印机测试表（第 88 页），并参阅第 119 页以了解硒鼓寿命的信息。 如果打印质量仍然不佳，或 **“硒鼓寿命已尽”** 出现在显示屏中，请更换墨盒和硒鼓。
- 为了保持打印质量和机器寿命，建议您当更换墨盒和/或硒鼓时，清洁缝隙和开口（第 7 页）以及机器内部（第 110、111 页）。

注释：

- 为了确保本机正常工作，我们建议您使用 Panasonic **的墨盒和硒鼓**。 关于附件信息，请参阅第 11 页。

节省墨粉功能

如果想节省墨粉，可以将墨粉节省功能设定为开（功能 #482）。 墨盒寿命将延长大约 20 %。 此功能可能会降低打印质量。

2.2 出纸盘

出纸盘支撑记录纸出口以接纳打印纸张。

1 扩展出纸口。

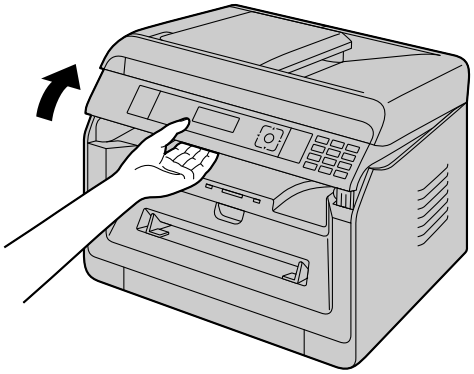

2 插入出纸盘。

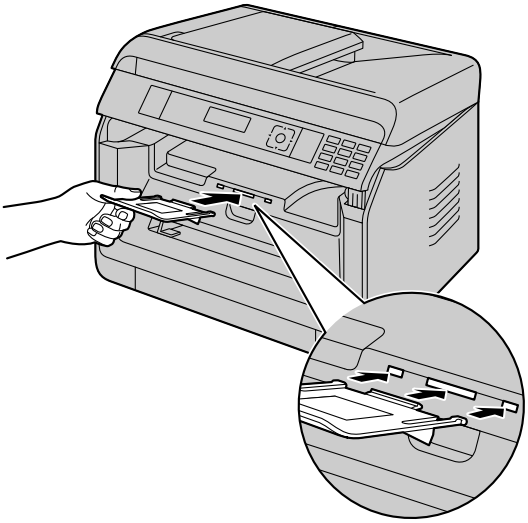

3 拉起出纸口，然后将引片（①）放回原位。

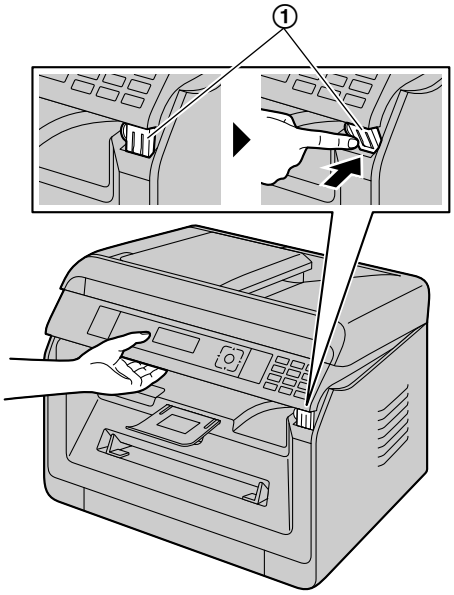

注释：

- 可能未在所有的插图中标示出纸盘。

2.3 连接

注意：

- 切勿在有雷电的时候安装电话线（仅限支持传真的机型）。（☞）
- 当您操作本机时，电源插座应设置在靠近本机并且易于插拔的地方。
- 请勿延长电话线（仅支持传真的机型）。（☞）

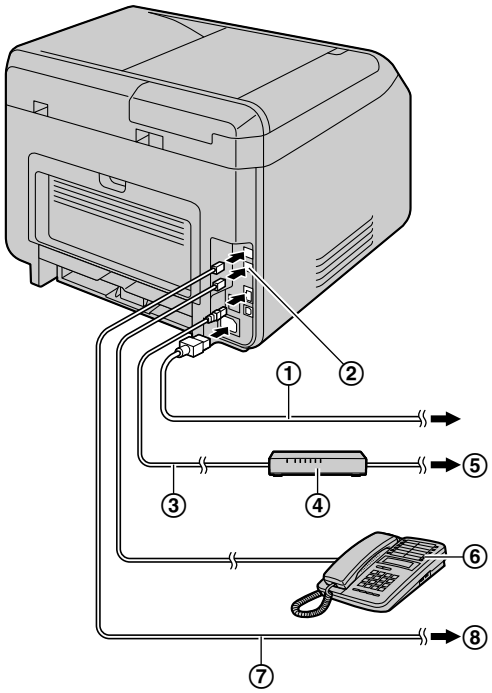

① 电源线

- 连接到电源插座。 有关详细规格，请参阅第 113 页。

② [分机接口] 插孔*1

- 可以连接答录机或电话分机。 如果有制动塞，则将其取下，并将其妥善处理。

③ LAN 缆线（不随机提供）*2

- 为确保符合持续放射限制，应使用屏蔽型 LAN 网线（5类（Cat-5）以太网电线）。

④ 网络路由器 / 网络集线器（不随机提供）*2

- 同时，连接网络计算机。

⑤ 连接 Internet*2

⑥ 电话分机或答录机（不随机提供）*1

⑦ 电话线*1

- 连接到单线电话线路插孔。

⑧ 至单线电话线路插孔

*1 仅支持传真的机型（☞）
*2 仅支持 LAN 的机型（☞）

关于 USB 连接的重要注意事项

- 安装多功能机（第 21 页）过程中出现提示之前，不要用 USB 缆线将本机连接到计算机。

注释：

- 请勿在下列范围那放置物体：
  - 右侧和左侧：10 cm
  - 背面：20 cm
- 请勿堵塞机器上的缝隙和开口。 它们用于通风以防本机过热。
- 如果其它设备连接至与本机相同的电话线，则由于本机并不设计为共享电话线，因此您可能会遇到突发问题（仅支持传真的机型）。（☞）

连接话筒

重要事项：

- 安装或取下话筒前，请务必关闭电源开关。

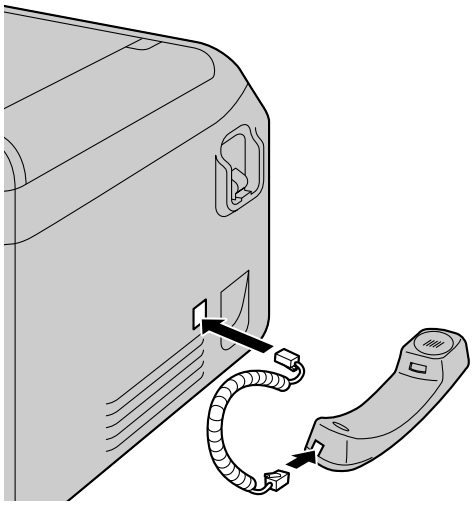

使用网络路由器/网络集线器（仅支持 LAN 的机型）（☞）

- 建议在安全网络环境下使用网络路由器/网络集线器（④）。 有关防火墙设置等，请咨询您的网络管理员。
- 由于安全问题或与此相关而导致的不便不在保修范围内。

2.4 打开 / 关闭电源

将电源开关打开到 ON 的位置（①）。

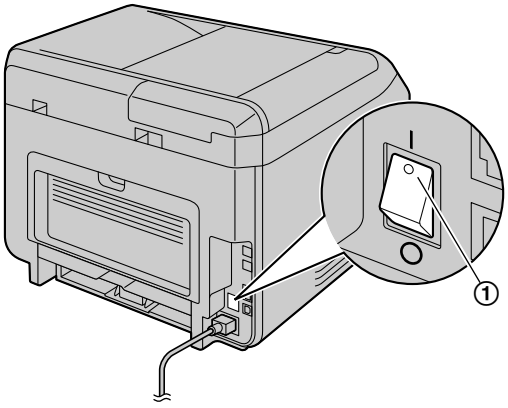

2.5 日期和时间（仅支持传真或 LAN 的机型）☞

建议设定日期和时间（功能 #101）。 对方会将本机的日期和时间作为页眉信息接收。

如果您申请了来电显示服务（☞）

日期和时间将根据所收到的来电者信息自动设定（功能 #226）。

2.6 配置本机以访问 LAN ☞

可以通过连接到 LAN 的计算机使用本机的一些功能（例如打印机、传真机等）。 为启用这些功能，您需要为本机设置 IP 地址、子网掩码和默认网关。

重要事项：

- 设置 IP 地址、子网掩码和默认网关时，请咨询您的网络管理员。

2.6.1 使用 DHCP 服务器自动设置

如果您的网络管理员使用 DHCP（Dynamic Host Configuration Protocol，动态主机配置协议）服务器管理网络，它将自动为本机分配 IP（Internet Protocol，Internet 协议）地址、子网掩码和默认网关。

1. 将 LAN 线缆连接到本机和计算机之后，再将电源开关置于 ON 位置。
   - 将会自动设置 IP 地址、子网掩码和默认网关。
2. 在要使用多功能机的计算机上安装软件。 有关详细内容，请参阅第 21 页。

注释：

- 您可以连接两台或多台机器并通过 DHCP 服务器自动分配 IP 地址，但我们建议您为每台机器手动分配静态 IP 地址以避免网络访问和配置上的麻烦。

2.6.2 手动设置

当您的网络管理员不使用 DHCP 服务器管理网络时，您需要手动分配 IP 地址、子网掩码和默认网关。

1. 【菜单】→【#】【5】【0】【0】→ “DHCP”
2. 【0】→ “关闭” →【设定】
3. 设置每个项目。

   对于 IP 地址：

   1. 【5】【0】【1】→ “IP地址” →【设定】
   2. 输入机器的IP地址。→【设定】

   对于子网掩码：

   1. 【5】【0】【2】→ “子网掩码” →【设定】
   2. 输入网络的子网掩码。→【设定】

   对于默认网关：

   1. 【5】【0】【3】→ “默认网关” →【设定】
   2. 输入网络的默认网关。→【设定】→【菜单】
4. 在要使用多功能机的计算机上安装软件。 有关详细内容，请参阅第 21 页。

2.7 无线 LAN 设置 ☞

重要事项：

- 当配置无线 LAN 设置时，确认本机位于无线接入点的工作范围内。
- 根据无线接入点的类型，选择合适的方式连接本机和接入点。
  - 接入点兼容 WPS（带有 WPS 按钮）
  - 接入点兼容 WPS（不带 WPS 按钮）
  - 接入点不兼容 WPS
- 无论无线接入点的类型如何或是否具有 WPS 按钮，均可在安装驱动程序时配置无线 LAN 设置（第 22 页）。
- 有关无线安全设置，请参阅无线路由器及其他无线产品等的使用说明书。

2.7.1 WPS 兼容接入点（带有 WPS 按钮）

1. 按下无线接入点上的 WPS 按钮。
2. 按住【WPS】，直到显示出 “连接中.....” 为止。
   - 执行步骤 1 后 1 分钟以内执行步骤 2。
   - 连接时 “连接中.....” 会闪烁。 连接完毕后，将会显示 “已连接”。

注释：

- 若要显示无线接入点的状态，先按下【WPS】，然后按下【设定】按钮。

2.7.2 WPS 兼容接入点（不带 WPS 按钮）

重要事项：

- 确保事先将 LAN 方式设置设为 “无线”（功能 #580）。

1. 【菜单】→【#】【5】【8】【3】→【设定】
   - 显示本机的 PIN 代码。
2. 将 PIN 代码注册到无线接入点。
3. 【设定】
   - 执行步骤 2 后 1 分钟以内执行步骤 3。
   - 连接时 “连接中.....” 会闪烁。 连接完毕后，将会显示 “已连接”。
   - 如果本机在处理过程中进入待机方式，请从步骤 1 开始重复操作（将会更新 PIN 代码）。

2.7.3 WPS 不兼容接入点

重要事项：

- 确保事先将 LAN 方式设置设为 “无线”（功能 #580）。
- 需要无线接入点的以下设置信息：
  - 网络名称（SSID）
  - 网络密钥（WEP / WPA 密钥）*1
  - 连接类型
  - 网络验证类型
  - 数据加密类型

  *1 如果无线接入点配备多个网络密钥，请仅使用第一个网络密钥（本机仅配备一个网络密钥）。
- 如果无线接入点配置为不显示网络名称（SSID），请手动输入网络名称（SSID）（功能 #585）。

1 【菜单】→【#】【5】【8】【4】→【设定】

2 【▼▲】：显示需要的网络名称（SSID）。→【设定】
   - 根据无线接入点的设置，可能需要选择 WEP64 或 WEP128。 选择需要的项目，然后按【设定】。

3 输入网络密钥。→【设定】
   - 根据无线接入点的设置，如果没有使用加密，则可省略此步骤。
   - 连接时 “连接中.....” 会闪烁。 连接完毕后，将会显示 “已连接”。

手动设置无线接入点

1. 【菜单】→【#】【5】【8】【5】→【设定】
2. 输入网络名称（SSID）。→【设定】
3. 【▼▲】：显示需要的连接类型。→【设定】
4. 【▼▲】：显示需要的网络验证类型。→【设定】
5. 【▼▲】：显示需要的数据加密类型。→【设定】
6. 输入网络密钥。→【设定】
   - 根据无线接入点的设置，如果没有使用加密，则可省略此步骤。
   - 连接时 “连接中.....” 会闪烁。 连接完毕后，将会显示 “已连接”。

2.7.4 使用 Windows® 安装程序进行设置

如果使用 Windows 计算机，可以在多功能机安装过程中配置无线 LAN 设置。 有关详细内容，请参阅 “2.9 安装软件（包括打印机、扫描仪和其他设备驱动程序）”（第 21 页）。

2.8 需要的计算机环境

重要事项：

- 当使用 Windows Server® 2008/Windows Server 2012 时，仅打印机驱动程序可受支持。 使用 Windows 的添加打印机功能安装打印机驱动程序。
- 在 Mac OS X 下，仅支持打印机驱动程序、扫描器驱动程序（TWAIN/ICA）和计算机传真（发送）。 有关详细内容，请参阅 Mac OS X 的安装指南。

为了在计算机上使用多功能机，需满足下列条件：

操作系统：

Windows XP/Windows Vista/Windows 7/Windows 8/Windows 10

CPU：

符合操作系统推荐配置

RAM：

符合操作系统推荐配置

其它硬件：

CD-ROM 驱动器

至少有 600 MB 可用空间的硬盘驱动器

网络浏览器（推荐）：

Windows Internet Explorer® 8/9

Windows Internet Explorer 10/11（推荐兼容模式下）

Microsoft® Edge

2.9 安装软件（包括打印机、扫描仪和其他设备驱动程序）

Panasonic 多功能机软件可以让本机执行下列功能：

- 在普通纸、薄纸和厚纸、标签和信封上打印
- 在打印前显示打印图像的预览、变更打印顺序、删除页面和更改打印布局等（轻松打印应用程序）
- 扫描文稿并且通过 OCR 软件将图像转换成文字（不随机提供）
- 从支持 TWAIN 扫描和 WIA 扫描的其它 Microsoft Windows 应用程序进行扫描（仅 USB 连接）
- 使用您的计算机存储、编辑或删除地址簿中的项目（仅限支持传真或 LAN 的机型）（☞）
- 使用计算机编程功能
- 指定密码并打印保密或敏感文稿（密码打印）
- 使用计算机发送、接收传真文稿（仅支持传真的机型）（☞）

- 在使用 USB 缆线将本机连接到计算机之前安装多功能机（CD-ROM）。 如果在安装多功能机之前使用 USB 缆线将本机连接到计算机，可能会显示 [驱动程序软件安装] 对话框。 如果出现此对话框，单击 [关闭]。
- 如果您同时使用 KX-MB200 KX-MB700 KX-FLB880 系列，请参阅第 104 页。

2.9.1 准备计算机和 CD-ROM

1 启动 Windows，退出所有其它应用程序。

2 将附带的 CD-ROM 插入 CD-ROM 驱动器。
   - 如果安装没有自动开始：

单击 [开始] → [所有程序] → [附件]。 选择 [运行]。 输入 “D:\Install”（“D” 是您的 CD-ROM 驱动器的盘符）。 单击 [确定]。
（若您不太清楚自己的 CD-ROM 驱动器的盘符是什么，请使用Windows 资源管理器并搜索 CD-ROM 驱动器。）

3 选择连接方式。
- 有关 USB 连接/有线 LAN 连接，请参阅 “2.9.2 USB 连接/LAN 连接”（第 22 页）。
- 有关无线 LAN 连接（☞），请参阅 “2.9.3 无线 LAN 连接 ☞”（第 22 页）。

2.9.2 USB 连接/LAN 连接

1 [简易安装]
- 安装将自动开始。

2 安装程序启动后，按照屏幕上的说明进行操作。
- 轻松打印应用程序和设备监视器会随同安装。

3 出现 [连接类型] 对话框。
用于 USB 连接：
1. [使用USB电缆直接连接。] → [下一步]
   - 出现 [连接设备] 对话框。
2. 使用 USB 电缆将本机连接到计算机（①），然后单击 [下一步]。

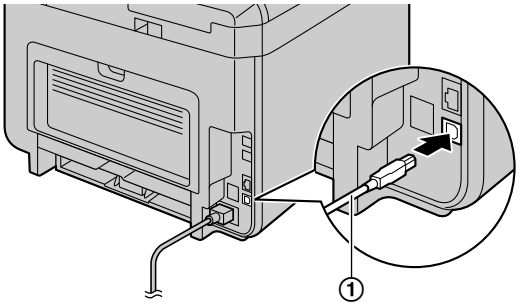

3. 单击 [安装]，然后按照屏幕上的说明进行操作。

用于 LAN 连接（☞）：
1. [通过网络连接。] → [下一步]
2. 选中 [在搜索列表中选择]，然后从列表中选择机器。
   - 如果所需机器的名称未显示在列表中，但已经分配了机器的 IP 地址，请选中 [直接输入]，并输入 IP 地址。
3. [下一步]
4. 单击 [安装]，然后按照屏幕上的说明进行操作。

重要注意事项
当使用 USB 缆线连接安装时，在软件安装过程中可能会显示一条信息。 这是正常现象，软件不会对操作系统造成任何影响。 您可以继续正常地安装。 显示信息如下：
- 对于 Windows XP 用户
  “正在为此硬件安装的软件没有通过 Windows 徽标测试，无法验证它同 Windows XP 的相容性。”
- 对于 Windows Vista/Windows 7/Windows 8/Windows 10 用户
  “您想安装这个设备软件吗？”

2.9.3 无线 LAN 连接 ☞

注释：
- 建议在安装前将本机连接至无线网络。
  有关配置无线 LAN 设置的信息，请参阅 “2.7 无线 LAN 设置 ☞”，第 20 页。

如果本机已连接至无线网络
1. [简易安装 (无线局域网)]
2. 选择 [已设定无线局域网]。
   - 安装将自动开始。
3. 安装程序启动后，按照屏幕上的说明进行操作。
   - 轻松打印应用程序和设备监视器会随同安装。
4. 出现 [选择网络设备] 对话框。
   1. 选中 [在搜索列表中选择]，然后从列表中选择机器。
      - 如果所需机器的名称未显示在列表中，但已经分配了机器的 IP 地址，请选中 [直接输入]，并输入 IP 地址。
   2. [下一步]
   3. 单击 [安装]，然后按照屏幕上的说明进行操作。

如果本机还未连接至无线网络
1. [简易安装 (无线局域网)]
2. 选择 [未设定无线局域网]。
   - 安装将自动开始。

   重要事项：
   - **配置无线 LAN 设置需要 USB 电缆。 通过 USB 连接安装无线 LAN 设置工具后可使用它来配置无线 LAN 设置。**
3. 安装程序启动后，按照屏幕上的说明进行操作。
   - 轻松打印应用程序和设备监视器会随同安装。
4. 出现 [连接设备] 对话框。
   1. 使用 USB 缆线将本机连接到计算机，然后单击 [下一步]。
      - 如果本机已经与计算机连接，会自动检测型号。
   2. 单击 [安装]，然后按照屏幕上的说明进行操作。

5. 当打开无线 LAN 设置工具时，按照屏幕上的说明配置无线 LAN 设置。

2.9.4 其它信息

查看或安装使用说明书数据

1. 启动 Windows 并将附带的 CD-ROM 插入 CD-ROM 驱动器。
2. 单击 [使用说明书]，然后按照屏幕上的说明查看或安装 PDF 格式的使用说明书。
   - 需要 Adobe® Reader® 来查看使用说明书。

注释：

- 如果安装使用说明书，可以通过点击多功能机启动程序上的 [帮助] 随时查看。

计算机使用另一台机器

您需要安装每台机器的打印机驱动程序，如下所述。

1. 启动 Windows 并将附带的 CD-ROM 插入 CD-ROM 驱动器。
2. [修改] → [添加多功能机驱动程序]
   接下来，按照屏幕上的说明进行操作。

注释：

- 同一台计算机不能同时连接一台以上的机器（仅 USB 连接）。

修改软件（添加或卸载每种组件）

在安装之后，您可以随时选择安装或卸载组件。

1. 启动 Windows 并将附带的 CD-ROM 插入 CD-ROM 驱动器。
2. [修改] → [修改用具]
   接下来，按照屏幕上的说明进行操作。

卸载软件

[开始] → [所有程序] → [Panasonic] → 机器的名称 → [卸载]

接下来，按照屏幕上的说明进行操作。

3.1 操作本机面板

3.1.1 选择操作方式

您可以反复按以下按键来选择所需的方式。

支持传真功能的机型（☞）

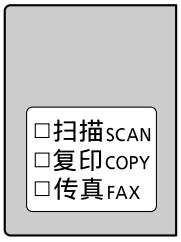

– 【扫描】：将本机用作扫描器时选择此方式。
– 【复印】：将本机用作复印机时选择此方式。
– 【传真】（☞）：将本机用作传真机时选择此方式。

注释：

- 默认操作方式是复印方式。
- 您可以变更默认操作方式（功能 #463）以及返回默认操作方式的定时器（功能 #464）（仅支持传真的机型）。（☞）

3.2 装载记录纸

记录纸注意事项：

- 我们建议您在大量购买纸张之前在本机上进行测试，尤其是特殊尺寸和类型的纸张。
- 请勿使用下列类型的纸张：
  – 含有 20 % 以上的棉或纤维的纸，如信头纸或用于履历表的纸
  – 过分光滑或有光泽的纸，或者纹理太明显的纸
  – 带有涂膜的、破碎的或褶皱的纸
  – 带有异物的纸，如带有签条或订书钉等
  – 沾了灰尘、含有棉绒或染了油渍的纸
  – 接近200 °C时会融化、蒸发、褪色、烧焦或发出危险的烈性气味的纸，如皮纸等。 这些材料可能粘在熔融滚筒上并导致损坏。
  – 潮湿的纸
  – 喷墨纸
  – 碳或无碳复写纸等化学处理纸
  – 带有静电的纸张
  – 严重卷曲、褶皱或撕破的纸张
  – 表面带有涂膜的纸张
- 某些纸张仅可在一面上进行打印。 如果您对打印效果不满意或发生送纸错误，可尝试用纸的另一面进行打印。
- 为了正确送纸和得到最佳打印效果，我们建议使用纵纹纸张。
- 请勿同时使用不同类型或厚度的纸张。 因为这可能导致卡纸。
- 请勿将本机已经打印过的纸张重新用于其它打印工作（包括其它复印机或打印机）。 因为这可能导致卡纸。
- 为了避免卷曲，应在准备用纸时才打开纸的包装。 对于尚未使用的纸，请原封不动地保持原包装，并存放在凉爽干燥的地方。
- 对于生活在高湿度地区中的用户：请始终将纸张存放在通风良好的房间内。 如果使用潮湿的纸打印，则可能会导致卡纸。

更改纸张尺寸和纸张类型

要使用其他纸张尺寸/类型，请参阅下表并改变相应的设置。

纸盘类型	纸张尺寸	纸张类型
标准进纸盘	功能 #380	功能 #383
手动纸盘（☞）	功能 #381	功能 #384

- 有关本机可以装入的纸张数量，请参阅第 117 页。

纸盘编号信息

本机显示如下纸盘编号而不显示纸盘名称。

– **“#1”**：标准进纸盘
– **“#2”**：手动纸盘（☞）

3.2.1 标准进纸盘

- 如果装入的纸张超出了指定的量，则可能会出现卡纸和损坏纸张。
- 视纸张类型而定，装入的纸张可能会超出上限标记（∇）。 在此情况下，请从纸盘中取出部分纸张。

1 拉出标准进纸盘（①）直至其咔哒一声到位，然后抬起纸盘前端将其完全拉出。

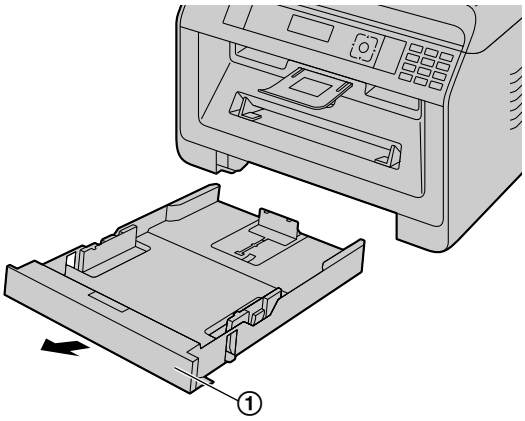

2 在装入记录纸之前翻松以免卡纸。

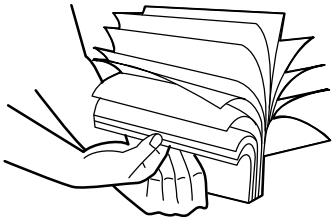

3 装入记录纸，打印面朝下（①）。

重要事项：

- **如果必要，按下以锁定标准进纸盘中的盖板（②）。**

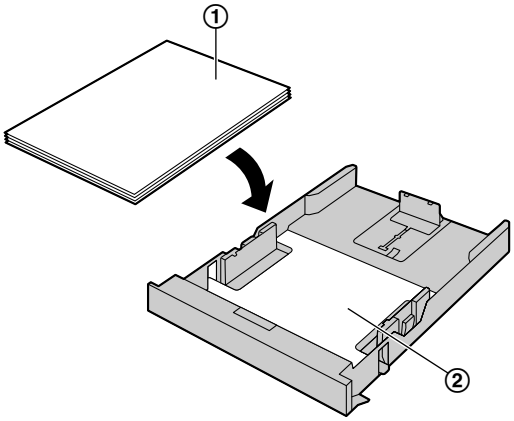

- 如果必要，滑动记录纸引导板以将宽度调节为记录纸的尺寸。

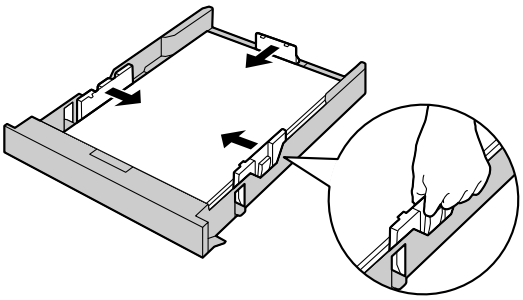

- 确保记录纸位于纸张限制标记（①）下面，纸张装入时不应超过限位器（②）。

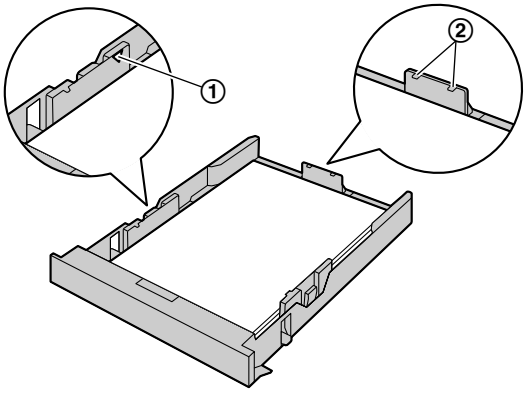

4 提起标准进纸盘前端，将其插入本机。 随后将其完全推入本机。

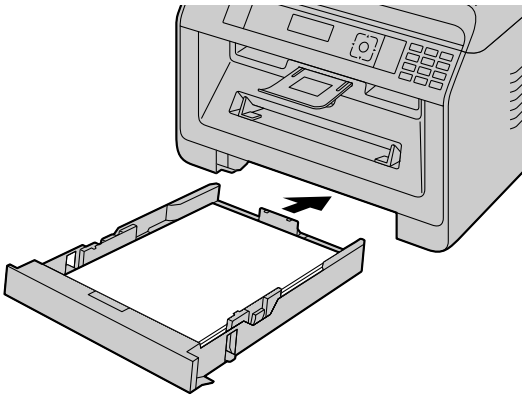

注释：

- 如果纸张装入不正确，请重新调整纸张引导板，否则可能会卡纸。
- 如果标准进纸盘不能关闭，可能是标准进纸盘中的引导板不在锁定位置。 向下按纸张，确保纸张平放在标准进纸盘中。

标准进纸盘注意事项

- 不要让标准进纸盘掉落。

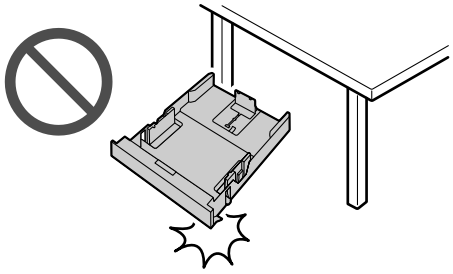

- 取下或安装时，请用双手拿住标准进纸盘。 载满记录纸时，标准进纸盘约重 2 kg。

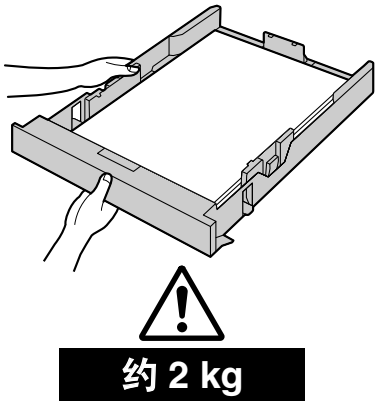

3.2.2 手动纸盘 ☞

- 使用计算机进行打印时，也可以使用自定义尺寸的记录纸（第 46 页）。
- 若要从手动纸盘打印，请预先更改纸盘设置。
  - 当使用计算机打印时，将打印机属性选择为 #2。
  - 当复印时，将复印进纸盘设定设为“**#2**”（功能 #460）。

重要事项：

- 若要在厚纸、标签或信封上打印：
  - 请务必在开始前打开后盖，并一次打印一张。 记录纸将从后侧开始打印。 因此，如果在盖关闭的情况下进行打印，纸张可能会卡在本机内部。

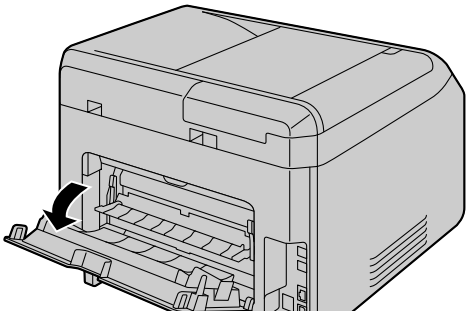

  - 请务必在打印后关闭后盖。

一次可以装一页。 当打印或复印多页时，在第一页送入本机后再放入下一页。

1 将引导板（①）的宽度调节至记录纸尺寸。
- 如果本机是在睡眠模式下，请按任意键使本机进入待机模式以便进行下一步操作。

2 插入纸张，使打印面朝上（②），直到本机抓住纸张并发出一次哔声为止。

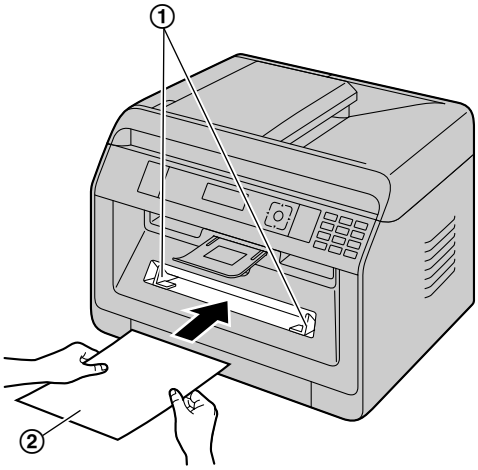

注释：

- 手动纸盘无法用于接收传真。
- 如果复印进纸盘设定（功能 #460）并未预先设定“**#2**”，当打印或复印多页时，则会从手动纸盘打印第 1 页，但是其余页会从标准进纸盘打印。

- 如果正在使用小记录纸，张开出纸口有助于更方便将其取出。

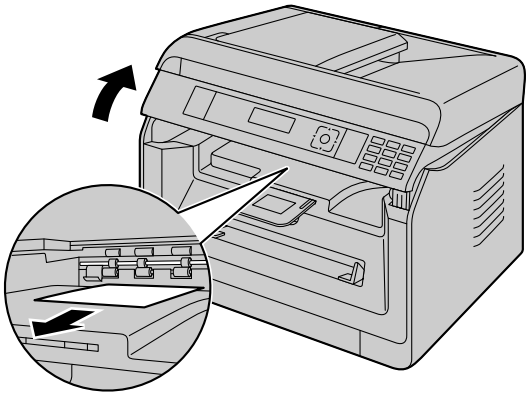

3.3 放置文稿

3.3.1 使用扫描器玻璃

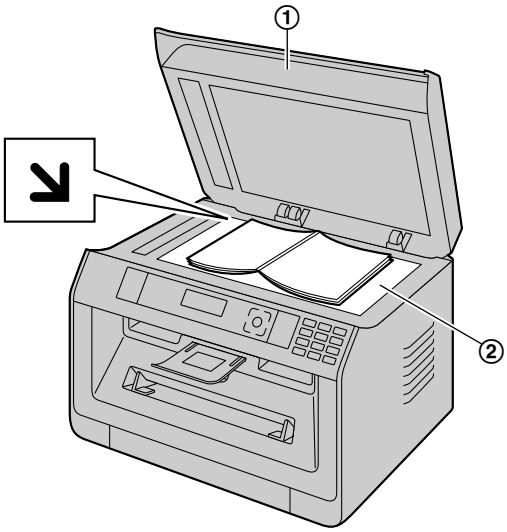

1 打开文稿盖（①）。

2 将文稿正面向下放在扫描器玻璃（②）上，并且使文稿的左上沿对准 ↘ 标记指向的部位。
- 若要进行纵向复印，请将原稿按纵向方向放置。 若要进行横向复印，请将原稿按横向方向放置。

3 关上文稿盖。

注释：
- 确认自动送稿器中没有任何文稿。（☞）
- 将原稿轻轻地放到扫描器玻璃上。 为避免故障，不要用力向下按。
- 如果原稿是一本厚于 15 mm 的书，则不要关上文稿盖。
- 确认墨水、浆糊或涂改液已经完全干了，否则可能会印在扫描器玻璃上。

3.3.2 使用自动送稿器 ☞

1 打开送稿盘（①）。

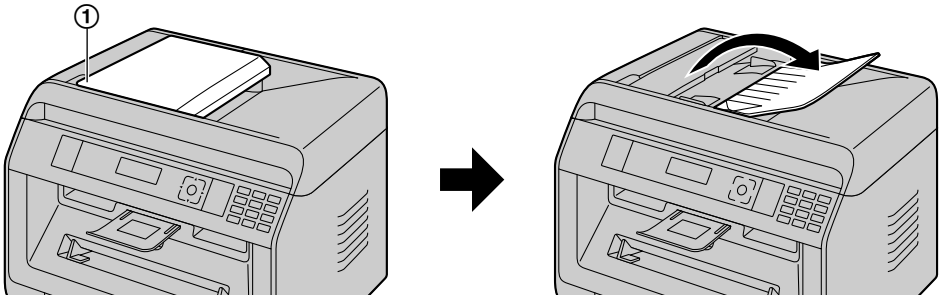

2 将文稿（最多 35 页）正面朝上放入送稿器中，直至听到一次哔声。

- 若要进行纵向复印，请将原稿按纵向方向放置。 若要进行横向复印，请将原稿按横向方向放置。

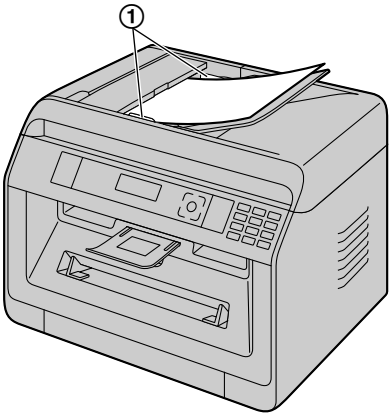

- 将文稿引导板（①）的宽度调节至适合文稿的实际尺寸。

注释：

- 确认扫描器玻璃上没有任何文稿。
- 确认墨水、浆糊或涂改液已经完全干了。
- 取下回形针、订书钉或其它固定物。
- 不要插入下列类型的文稿（使用扫描器玻璃复印文稿，然后放置复印件。）：
  - 碳或无碳复写纸等化学处理纸
  - 带有静电的纸张
  - 严重卷曲、褶皱或撕破的纸张
  - 表面带有涂膜的纸张
  - 从正面可以看到背面打印文字的纸张，如报纸
- 当通过自动送稿器传送一些文件类型（如页面的背面有污迹）时，污迹可能会残留在原稿上。 为防止出现这种情况，建议在使用自动送稿器时一次送入一页文稿，或者使用扫描器玻璃。
- 文稿平放时的总高度必须小于 5 mm。 如果文稿超出了自动送稿器的容量，它们可能会掉落或导致送稿器卡纸。
- 若要放置宽度小于 210 mm，我们建议您先利用扫描器玻璃将原稿复印到 A4 或 letter 尺寸的纸张上，然后再放置复印的文稿以取得更好的效果。
- 不要放置不符合尺寸和重量要求的文稿。 使用扫描器玻璃复印文稿，然后放置复印件。
- 文稿出口内可装入的纸张数量可能会随纸张的规格和使用环境而异。

3.3.3 文稿要求

有效扫描区域

有效扫描区域用阴影区域显示。

扫描器玻璃：

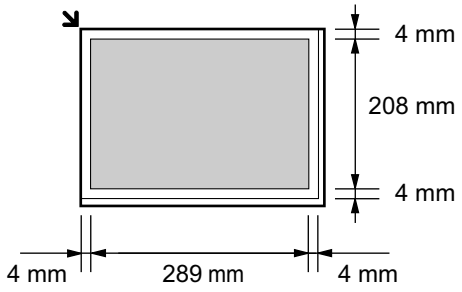

自动送稿器（☞）：

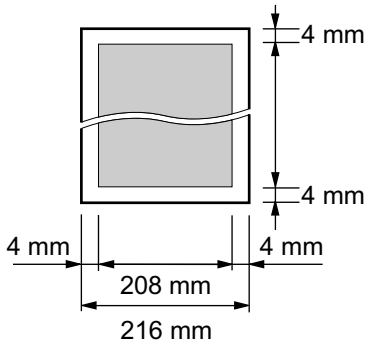

- 将本机用作扫描器时，有效扫描长度取决于所选的纸张尺寸。

文稿的尺寸和重量 （使用自动送稿器）（☞）

■ 文稿尺寸

– 最小文稿尺寸

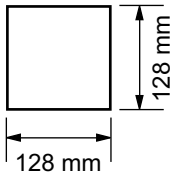

– 最大文稿尺寸

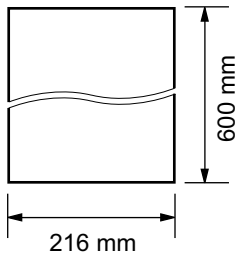

■ 文稿重量

- 单页：60 g/m² 至 75 g/m²
- 多页：60 g/m² 至 75 g/m²

3.4 多功能机

若要启动多功能机，请参阅以下内容。

[开始] → [所有程序] → [Panasonic] → 机器的名称 → [多功能机]

[应用程序]

[扫描] (第 56 页)	● 扫描并显示扫描的图像。 ● 扫描并创建图像文件。 ● 扫描并发送电子邮件。 ● 扫描并使用 OCR 软件（不随机提供）将图像转换成可以编辑的文字数据。
[打开扫描文件夹]	● 显示用于保存扫描图像的文件夹。
[阅览器]	● 启动多功能阅览器（第 56 页）。
[PC FAX]（仅支持传真的机型）（☞）	● 发送在计算机（第 77 页）上创建的文稿作为传真。 ● 在计算机（第 77 页）上显示所收到的传真文稿。
[密码打印]	● 启动可以管理打印任务的密码打印应用程序（第 91 页）。

[设备]

[远程控制] (第 40 页)	● 编程功能。 ● 存储、编辑或删除地址簿中的项目。 ● 查看通讯报告中的项目。*1 ● 查看来电显示表中的项目。*2 ● 将来电者信息存储到地址簿中。*2 ● 存储或删除用于多站点发送的项目。*1 ● 使用 CSV 格式（逗号分隔值的格式）导入或导出地址簿。 *1 仅支持传真的机型（☞） *2 仅支持来电显示的机型（☞）
[无线局域网设定] (☞)	● 启动无线 LAN 设置工具（第 34 页）。
[设备监视器]	● 启动设备监视器（第 40 页）。
[设备列表]	● 启动设备列表。
[内嵌网络]（仅支持 LAN 的机型）（☞）	● 启动配置网页（第 39 页）。

[设置] (第 33 页)

● 更改常规设置。

- 更改扫描的设定。

[帮助]

- 有关多功能机的详细说明。
- 查看使用说明书。
- 显示网上技术支持。
- 显示关于多功能机的信息。

注释：

- 您可以用设备监视器（第 40 页）确认本机是否连接到计算机。
- 在下列条件下计算机功能（打印、扫描等）可能工作不正常：
  - 当本机连接到自己组装的计算机时。
  - 当本机通过 PCI 卡或其它扩展卡连接到计算机时。
  - 当本机连接到另一硬件（如 USB 集线器或接口适配器），而非直接连接到计算机时。

更改设置

可以预先更改多功能机的设置。

1. 在多功能机中选择 [设置]。
2. 单击所需的选项卡，然后更改设定。→ [确定]

[常规]

[控制台显示设置]	● 选择启动程序的显示类型。
[OCR 路径]	● 选择 OCR 软件（不随机提供）。
[设备中计算机名称列表]*1 （仅支持 LAN 的机型）（☞）	● 选择本机上是否显示您的计算机名称。
[PC 名称]*1 （仅支持 LAN 的机型）（☞）	● 在本机上显示的计算机名称。 – 为 [PC 名称] 指派唯一的名称以避免错误，否则，扫描图像可能被发送到不正确的计算机。

*1 仅在本机连接到 LAN 时显示。

[扫描]

[保存到]	● 选择用于保存扫描图像的文件夹。
[阅览器]/[文件]/[电子邮件]/[OCR]/[自定义]	● 更改多功能扫描应用程序的扫描设定。

选择默认的电子邮件软件

使用“扫描到电子邮件”时使用默认的电子邮件软件（第 53 页）。
您可以如下选择默认的电子邮件软件。

对于 Windows XP：

1. [控制面板] → [网络和 Internet 连接] → [Internet 选项] → [程序] → [电子邮件]
2. 选择需要的 MAPI 兼容的电子邮件软件如 [Outlook Express] 等。→ [确定]

对于 Windows Vista：

1. [控制面板] → [Internet 选项] → [程序] → [设置程序] → [设置程序访问和计算机的默认值]
   - 如果出现 [用户帐户控制] 对话框，点击 [继续]。
2. [自定义]
3. 从 [选择默认的电子邮件程序] 选择需要的 MAPI 兼容的电子邮件软件如 [Windows Mail] 等。→ [确定]

对于 Windows 7/Windows 8/Windows 10：

1. [控制面板] → [网络和 Internet] → [Internet 选项] → [程序] → [设置程序] → [设置程序访问和计算机的默认值]

2. [自定义]

3. 从 **[选择默认的电子邮件程序]** 选择需要的 MAPI 兼容的电子邮件软件。→ **[确定]**

配置无线 LAN 设置（☞）

1. 启动多功能机。

2. 单击 **[设备]** 选项卡。→ **[无线局域网设定]**

- 当设置工具启动后，按照屏幕上的说明进行操作。

3.5 从操作面板对本机进行编程

重要事项：

- 有关本机可使用的程序和选择信息，请打印“安装设定表”（第 88 页）。 列出的为本机可使用的程序。

编程功能如下：

– "3.6 编程功能：基本" (第 35 页)
– "5.3 编程功能：计算机打印" (第 52 页)
– "6.3 编程功能：扫描" (第 57 页)
– "7.3 编程功能：复印" (第 69 页)
– "8.7 编程功能：传真" (第 81 页)
– "9.2 编程功能：LAN" (第 84 页)

更改程序设置

1. 【菜单】
2. 按【#】和 3 位代码。
3. 【▼▲】：选择所需的设置。
   - 该步骤会因编程功能而有所变化。 例如，按【设定】进入下一个步骤。
4. 【设定】
5. 按【菜单】退出。

默认设置的直接命令

- 要改回默认设置，请在步骤 3 中使用拨号键盘按指定的数字（某些程序不可用）。 如果希望所有功能都复位，请启动功能 #159（第 37 页）。

3.6 编程功能：基本

功能	代码	说明	默认键
日期和时间	#101	用拨号键盘输入日期和时间。	–
您的标志	#102	用拨号键盘输入您的标志。 ● 输入字符（第 42 页）时，只能输入英文字母、数字和符号。 无法输入中文字符。	–
您的传真号码	#103	用拨号键盘输入您的传真号码。 注释： ● 若要输入“+”，请按【*/音频】。 ● 若要输入空格，请按【#】。 ● 若要输入连字符，请按【闪断】。 ● 若要删除数字，请按【⊘/停止】。	–

功能	代码	说明	默认键
语言	#110	显示和报告将使用所选择的语言。 **供英语用户：** 如果需要将语言更改为英语，请执行下列操作。 **1.** 【菜单】→【#】【1】【1】【0】 **2.** 按【1】以选择英语。→【设定】→【菜单】 FOR ENGLISH USERS: If you want to change the language setting to English, proceed as follows. **1.** 【菜单】→【#】【1】【1】【0】 **2.** Press【1】to select English. →【设定】→【菜单】	【2】
拨号方式	#120	如果您不能拨号，请根据您的电话线路服务改变此设定。	【2】
重新呼叫/闪断时间	#121	重新呼叫/闪断时间与电话交换机或 PBX 有关。 **注释：** ● 如果通过 PBX 连接本机，PBX 功能（转移来电等）可能工作不正常。 请咨询您的 PBX 供应商以取得正确的设定。	【1】
ADSL 方式	#124	使用 DSL/ADSL 线路时，此功能通过降低发送速度来提高可靠性。 **注释：** ● 电话费可能会高于平时。	【0】
LCD 显示对比度	#145	若要改变 LCD 显示对比度。	【3】
刻度选择	#147	在本机的显示屏上显示测量结果时，将使用所选的刻度。	【1】
显示间隔	#148	设定交替显示信息的显示间隔。	【1】
管理员代码	#151	更改限制模式设定的管理员代码。 当输入新的代码时，请使用 0-9。 ● 默认管理员代码是 “**0000**”。 **注释：** ● 建议您将默认管理员代码更改成此管理员代码。	–
限制模式	#154	启动限制模式。 有关详细内容，请参阅第 89 页。	【0】
更改密码	#155	通过遥控操作更改进行功能编程的密码。 当输入新的代码时，请使用 0-9。 ● 默认密码是 “**1234**”。 **注释：** ● 建议您将默认密码更改。 ● 该密码也用于通过网络浏览器的功能编程（仅支持 LAN 的机型）。（☞）	–
维护时间	#158	本机将自动启动自我维护功能。 用拨号键盘输入维护开始日期。 ● 默认时间是 “**12:00**”。 **注释：** ● 请勿在自我维护过程中启动本机。	–

功能	代码	说明	默认键
将所有功能设定为默认	#159	在废弃、转让或返还本产品之前，请启动该功能将所有可编程功能重置并删除存储器中保存的所有数据。 ● 将删除以下项目。 – 地址薄 – 来电者信息（☞） – 传真传送数据（存储器中接收的通讯报告和传真）（☞） ● 在启动此功能前，断开以下线/缆的连接。 – 电话线（仅支持传真的机型）（☞） – USB 缆线 – LAN 缆线（☞）	–
振铃类型	#161	设定振铃类型。	【1】
哔声	#165	设定哔声和键盘音。 如果想要听到确认/出错哔声和键盘声，请启动此功能。 注释： ● 即使该功能关闭，本机在某些情况下仍会发出哔声。 例如： – 前盖被打开了。	【1】
作业结束通知	#174	设定本机在打印作业结束后以哔声通知您。 注释： ● 下列情况中此设置有效： – 计算机打印 – 在传真发送过程中自动打印报告/列表（☞） – 打印接收的传真（☞） ● 即使启动此功能，在发生打印错误时，本机也将发出出错哔声来代替该哔声。	【0】
传真振铃次数	#210	改变传真专用方式的振铃次数。 注释： ● 如果您将本机与答录机一起使用，则将振铃次数设定为 4 次以上（第 73 页）。	【2】
自动来电显示表	#216	当启动此功能时，在每 30 次新的来电之后，本机将自动打印来电显示表。	【0】
时间调节	#226	使用该功能，当接收到来电者信息时，本机的日期和时间设定将被自动调节。 注释： ● 如果未事先设定时间，则来电显示将不会调整时钟。 ● 如果因来电显示服务问题而无法正确调节时间，则会关闭此功能。	【2】
删除全部地址簿	#289	删除地址簿上存储的所有项目。 ● 在启动此功能前，断开以下缆线的连接。 – 电话线（仅支持传真的机型）（☞） – USB 缆线 – LAN 缆线（仅支持 LAN 的机型）（☞）	–

功能	代码	说明	默认键
标准进纸盘中的纸张尺寸	#380	设定标准进纸盘中的记录纸尺寸。 注释： ● 如果选择了以下任何纸张尺寸，接收的传真文稿将会存储在存储器中（仅支持传真的机型）。（☞） – “B5(JIS)” – “B5(ISO)” – “16开” ● 若已将功能 #147 设为“英寸”，数字以英寸显示。	【3】
手动纸盘中的纸张尺寸	#381	设定手动纸盘中的记录纸尺寸。 注释： ● 若已将功能 #147 设为“英寸”，数字以英寸显示。	【3】
标准进纸盘的纸张类型	#383	设定标准进纸盘的记录纸类型。 注释： ● 从计算机打印时该设定将被关闭。 若要设定打印的记录纸类型，请参阅第 46 页。	【1】
手动纸盘的纸张类型	#384	设定手动纸盘的记录纸类型。 注释： ● 从计算机打印时该设定将被关闭。 若要设定打印的记录纸类型，请参阅第 46 页。	【1】
节电	#403	设定本机进入节电方式的时间长度。 注释： ● 在节电方式下，本机需要在打印前预热熔融装置。	【1】
对比度保持	#462	保持前一对比度设定。 注释： ● 此功能对于扫描对比度无效。	【0】
默认操作方式	#463	选择方式定时（功能 #464）的所选时间结束时的默认操作方式（复印或传真）。 注释： ● 不能使用此功能选择扫描方式。	【1】
方式定时	#464	设定返回默认操作方式的定时器（功能 #463）。	【2】
复印 QUICK-JOB 的优先级	#478	首先显示所选的作业。	【1】
部门的计数器查看	#479	查看部门的复印/打印页数。 有关详细内容，请参阅第 90 页。	–
节省墨粉	#482	设定节省墨粉功能。 当启动此功能时，墨盒使用寿命将会更长。 注释： ● 此功能会节省墨粉，但可能会降低打印质量。 ● 该设定适用于复印，并且本机打印报告/列表。 ● 该设定对打印接收的传真无效（仅支持传真的机型）。（☞）	【0】
扫描 QUICK-JOB 的优先级	#497	首先显示所选的作业。	【1】

3.7 通过网络浏览器编程（仅支持 LAN 的机型）☞

您可以从网络浏览器界面而不用本机更改功能。

1 启动多功能机。→ [设备] → [内嵌网络]
- 您也可以在网络浏览器中输入其 IP 地址访问本机。

2 从菜单栏中选择需要的类别。
[设备]：本机的功能
[网络]：网络功能
[目录]： 地址簿注册等

3 将 “root” 作为用户名，然后输入编程密码（功能 #155）。→ [确定]

4 从菜单栏中选择需要的功能。

5 更改设置或编辑信息。
- 该步骤会因功能而有所变化。

6 [提交]
- 新设定会被转移到本机。

7 关闭网络浏览器。

注释：
- 单击 [重新安装] 可更新网络浏览器中显示的设定。

3.8 本机的状态

3.8.1 使用远程控制

您可以从计算机方便地操作下列功能。

– 编程功能（第 35 页）
– 存储、编辑或删除地址簿中的项目（第 43 页）*1
– 存储或删除用于多站点发送的项目（第 43 页）*2
– 查看通讯报告中的项目（第 88 页）*2
– 将通讯报告保存到计算机*2
– 查看来电显示表中的项目（第 88 页）*3
– 将来电者信息存储到地址簿中（第 75 页）*3
– 在计算机上保存来电显示表*3
– 使用 CSV 格式（逗号分隔值的格式）导入或导出地址簿*1

*1 仅限支持传真功能或 LAN 连接的机型。（☞）
*2 仅限支持传真功能的机型。（☞）
*3 仅限支持来电显示功能的机型。（☞）

1 启动多功能机。→ **[设备]** → **[远程控制]**

2 选择所需的选项卡。
- 本机中的最新数据将显示出来。

3 执行所需的操作。
- 关于每个功能的详细说明，请单击 **[帮助]**。
- 若要停止操作，请单击 **[取消]**。

4 **[确定]**
- 您也可以单击 **[应用]** 以继续下一项操作，而不关闭窗口。

5 输入编程密码（功能 #155）。→ **[确定]**
- 新数据将被发送到本机，窗口将关闭。

注释：
- 有些功能不能从计算机编程。
- 如果其他人正从本机的操作面板上更改本机的设定，则从计算机上进行的更改可能会被覆盖。 因此，请在对设定进行更改前检查本机是否正在使用。

3.8.2 使用设备监视器

您可以从计算机确认本机的设定信息和当前状态。

1 启动多功能机。

2 **[设备]** → **[设备监视器]**

3 确认本机的状态。
[状态]：本机的当前状态

注释：
- 单击 **[高级信息]**，**[状态]** 选项卡中会显示其它信息（墨粉和记录纸状态、本机信息等）。
- 您可以点击 **[刷新]** 更新本机的状态。
- 如果发生打印错误，设备监视器将自动启动并显示错误信息。
- 有关详细内容，请在多功能机中选择 **[帮助]** 以查看帮助文件。

3.8.3 使用网络浏览器（仅支持 LAN 的机型）☞

您可以从网络浏览器确认本机的设定信息和状态。

1 启动多功能机。→ **[设备]** → **[内嵌网络]**

- 您也可以在网络浏览器中输入其 IP 地址访问本机。

2 从菜单栏中选择类别。

[状态]： 墨粉和纸张信息等。

[信息]： 本机的当前状态和网络信息等。

3 确认本机的状态。

注释：

- 您可以点击 **[重新安装]** 更新本机的状态。

4.1 字符输入（仅支持传真或 LAN 的机型）☞

拨号键盘用来输入字符和数字。

- 输入字符时，只能输入英文字母、数字和符号。 无法输入中文字符。

– 按【◄】或【►】移动光标。
– 按拨号键以输入字符和数字。
– 按【⊘/停止】删除被光标加亮显示的字符和数字。 按住【⊘/停止】以删除所有字符或数字。
– 若要用同样的拨号键输入另一个字符，请按【►】将光标移至下一个空格，然后按适当的拨号键。

【2】	【3】	【4】	【5】	【6】	【7】	【8】	【9】
A B C 2	D E F 3	G H I 4	J K L 5	M N O 6	P Q R S 7	T U V 8	W X Y Z 9
a b c 2	d e f 3	g h i 4	j k l 5	m n o 6	p q r s 7	t u v 8	w x y z 9

【0】*1	【1】*1	【✱/音频】	【闪断】	【页面布局】	【⊘/停止】
0 @ ( ) < > ! " # $ % & \ * ^ ' ~ →	1 . _ – [ ] { } + / = , ` : ; ? |	在大写字母或小写字母间切换。	连字符	插入空格。	删除字符。

*1 对于某些功能无法输入多种符号。

按字头搜索名称

示例： **“LISA”**

1. 开启地址簿。

2. 【5】（重复）：显示以 **“L”** 开头所有名称。

- 若要搜索符号，请按【✱/音频】。

3. 【▼▲】: **“LISA”**

- 若要停止搜索，请按【⊘/停止】。

4.2 从本机存储电话号码和电子邮件地址（仅限支持传真或 LAN 的机型）☞

4.2.1 将电话号码和电子邮件地址存储入地址簿

本机包含地址簿（100 个项目）。

- 输入字符（第 42 页）时，只能输入英文字母、数字和符号。 无法输入中文字符。

1 【菜单】（重复）：“地址簿设定”

2 【◄►】：“新” → 【设定】

3 输入名称，最多 16 个字符。→ 【设定】

4 按照显示输入电话号码*1和/或电子邮件地址*2。→ 【设定】

- 插入电话号码中的连字符或空格占用两位。

*1 最多可输入 32 位（仅限支持传真的机型）。（☞）

*2 最多可输入 63 位（仅限支持 LAN 的机型）。（☞）

5 【菜单】

4.2.2 编辑和删除已存储的项目

编辑已存储的项目

1. 【菜单】（重复）：“地址簿设定”
2. 【◄►】：“编辑” → 【设定】
3. 【▼▲】：显示需要的项目。→ 【设定】→ 【✱/音频】
4. 如果需要，可编辑名称。→ 【设定】
5. 按照显示编辑电话号码*1和/或电子邮件地址*2。→ 【设定】
   - 插入电话号码中的连字符或空格占用两位。

   *1 最多可输入 32 位（仅限支持传真的机型）。（☞）

   *2 最多可输入 63 位（仅限支持 LAN 的机型）。（☞）
6. 【菜单】

删除已存储的项目

1. 【菜单】（重复）：“地址簿设定”
2. 【◄►】：“编辑” → 【设定】
3. 【▼▲】：显示需要的项目。→ 【设定】→ 【#】
4. 【设定】→ 【菜单】

4.2.3 将站点编程存入多站点发送存储器 ☞

将项目存入本机以向多方发送同样的文稿（多站点发送功能）。 编程的项目将保留在多站点发送存储器中，可以方便地重复使用。

使用地址簿编程项目

1. 【菜单】（重复）：“多站点发送设定”
2. 按【设定】。
3. 【▼▲】：显示需要的多站点发送存储器位置。→ 【设定】
4. 【▼▲】：显示需要的项目。→ 【设定】
   - 括号中的数字表示已注册项目的数量。
   - 若要对其它项目编程，请重复此步骤（最多 20 个项目）。
   - 如果您编辑了错误的项目，请按【⊘/停止】删除该项目。

5. 【设定】
- 若要对其它多站点发送存储器编程，请重复步骤 2 到步骤 5。

6. 【⊗/停止】

在多站点发送存储器中加入新站点

1. 【菜单】（重复）：“多站点发送设定”

2. 按【设定】。

3. 【▼▲】：显示需要的多站点发送存储器位置。→【设定】→【✱/音频】

4. 【▼▲】：显示要添加的项目。→【设定】
- 若要添加其它项目，请重复此步骤（最多 20 个项目）。

5. 【菜单】

删除多站点发送存储器中存储的项目

1. 【菜单】（重复）：“多站点发送设定”

2. 按【设定】。

3. 【▼▲】：显示需要的多站点发送存储器位置。→【设定】→【#】

4. 【▼▲】：显示“逐个”。→【设定】

5. 【▼▲】：显示要删除的项目。→【设定】

6. 【设定】→【菜单】

4.3 通过网络浏览器注册地址薄中的项目（仅限支持 LAN 的机型）☞

您可在 [目录] 菜单中注册、编辑或删除地址簿等中的项目。

功能	选择
注册和编辑地址簿中的电子邮件地址和电话号码	注册电子邮件地址和电话号码。 对于以下功能，这些项目可用作目的地。 确保网页上编辑的地址簿（功能 #567）预先设定为 “启动”。 – 发送传真（第 70 页） – 扫描到电子邮件地址（第 53 页） – 传真到电子邮件地址（第 79 页） – 出错通知（第 87 页） **1.** 启动多功能机。 **2.** [设备] → [内嵌网络] → [目录] **3.** 将 “root” 作为用户名，然后输入编程密码（功能 #155）。→ [确定] **4.** 从菜单中选择 [地址簿]。 **5.** 单击想要注册或编辑的项目旁的 [编辑]。 **6.** 输入名称和电子邮件地址等。 **7.** [提交] **8.** 关闭网络浏览器。 注释： ● 使用本机可以注册或编辑目的地（第 43 页）。
为多站点发送编程存储的项目（☞）	预编程的目的地可用于以下功能。 – 传真的多站点发送（第 71 页） **1.** 启动多功能机。 **2.** [设备] → [内嵌网络] → [目录] **3.** 将 “root” 作为用户名，然后输入编程密码（功能 #155）。→ [确定] **4.** 从菜单中选择 [多站点发送]。 **5.** 单击您想要编程的所需多站点发送存储器旁的 [报表]。 **6.** 单击需要的目的地旁的 [地址簿]。 **7.** 单击要发送传真文稿的目的地名称。 ● 若要选择其它项目，请重复步骤 6 至 7（最多 20 个项目）。 **8.** [提交] **9.** 关闭网络浏览器。

5.1 从 Windows 应用程序打印

您可以打印在 Windows 应用程序中创建的文件。 例如，从写字板打印，请执行下列操作：

1 打开想要打印的文件。

2 从菜单中选择 [打印]。

3 选择本机名称作为当前打印机。
- 当启动限制模式（功能 #154）时，请预先使用 [作业类型] 在打印机设定中输入部门代码（第 46 页）。 如果部门代码不匹配，或部门代码限制打印模式，则打印将会取消。
- 若要更改打印机设定，请单击 [首选项]，然后单击所需的选项卡。 更改打印机设定，然后单击 [确定]。

4 单击 [打印]。

注释：
- 有关纸张规格的详细内容，请参阅第 116 页。

设定打印机属性

您可以更改或显示下列选项卡中的设定。

[基本]	纸张尺寸、介质类型、每张纸页数和双面*1等。
[输出]	打印份数、逐份打印等。
[作业类型]	限制模式、密码打印。
[打印质量]	质量、对比度、节省墨粉功能等。
[打印效果]	水印、叠印。
[配置文件]	保存需要的设置、选择保存的设置等。
[支持]	版本信息。

*1 仅限支持双面功能的机型。（☞）

注释：
- 根据记录纸选择 [基本] 选项卡上需要的介质类型。

记录纸类型	介质类型
普通纸 75 g/m² 至 105 g/m²	[普通纸]
薄纸 60 g/m² 至 75 g/m²	[薄纸]
厚纸 105 g/m² 至 220 g/m²	[厚纸]
标签	[标签]
信封	[信封]*1

*1 为纸张尺寸选择 [信封 #10]、[信封 DL]、[日本信封 You #4]、[日本信封 Chou #3] 或 [日本信封 Chou #4] 。为了清晰地打印在信封上，请将顶部、底部、左侧和右侧边距设定为 10 mm 以上。

- 从计算机上打印时，打印机属性设定将取代下列本机的编程功能：
  – 介质类型设定（功能 #383 和功能 #384）
  – 节省墨粉设定（功能 #482）

5.1.1 双面打印 ☞

例如，从写字板打印，请执行下列操作：
- 可以使用普通纸和薄纸。

1 打开想要打印的文件。
2 从菜单中选择 [打印]。
3 选择本机名称作为当前打印机。
4 [首选项]
5 单击 [基本] 选项卡。
6 [双面打印] → 选择所需的双面布局。→ [确定]
   - 选择 [无] 关闭此功能。
   - 您也可以更改双面边距。
7 单击 [打印]。

5.1.2 在特殊介质上打印

您不仅可以在普通纸上，而且还可以在特殊介质（标签/信封）上打印。

- 有关记录纸的信息，请参阅第 116 页。
- 使用手动纸盘打印在特殊介质上。
- 若要装入纸张，请参阅第 28 页。

在标签上打印

请使用为激光打印而设计的标签。 推荐使用下列标签：

Avery™

5163/L7160

- 装载标签时，确保打印面正面向上。
  有关本机上可装入纸张数的详细内容，请参阅第 117 页。

请勿使用下列类型的标签：

– 有褶皱、已损坏或者与衬纸分离的标签。
– 衬纸上有些标签已被取下，留有空白。
– 未铺满衬纸的标签，如下所示：

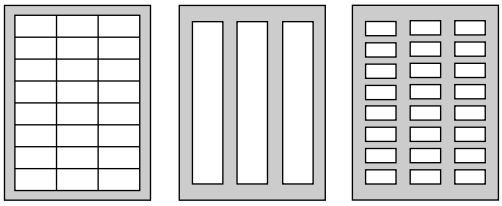

打印在信封上

请使用为激光打印而设计的信封。 推荐使用下列标签：

– 90 g/m²-110 g/m² 的优质信封（用于信封 CHOUKEI #3/CHOUKEI #4/YOUKEI #4）。
– 90 g/m² 的优质信封（用于信封 #10/DL）。
– 带有薄而锋利的折痕前缘的信封。
– 带有侧缝结构的信封。
– 水分含量达 4 % 到 6 % 的信封（用于信封#10/DL）。
– 缝在信封面边缘的信封（用于信封 YOUKEI #4/#10/DL）。

- 装入信封时将口盖朝下。
  有关本机上可装入纸张数的详细内容，请参阅第 117 页。
- 各种信封的放置方向如下所示。

– 信封 CHOUKEI #3/CHOUKEI #4

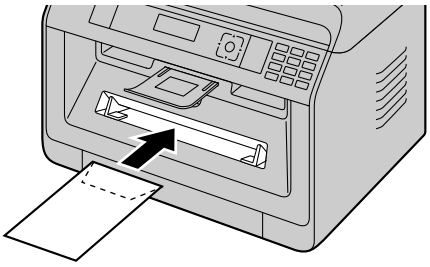

– 信封 YOUKEI #4/#10/DL

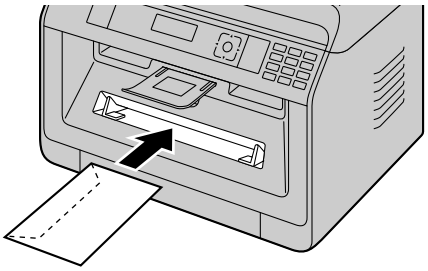

注释：

- 即使使用优质信封，有时也会出现褶皱。
- 避免在高湿度条件下打印。 高湿度可能导致信封翘曲或使信封密封。
- 请将信封存放在远离潮湿、高湿度的地方，使它们能够平整地放置而不会导致边缘弯曲或损坏。

请勿使用具有下列任何特性的信封（使用这些信封会导致卡纸）：

– 形状不规则的信封
– 受潮的信封
– 翘曲、有褶皱、裂痕、扭曲、折角或其它损伤的信封
– 带有对角缝的信封
– 带有纹理的信封，或者光亮表面的信封
– 去除剥离纸条进行密封的信封
– 有多个信封盖要密封的信封
– 信封盖上有粘贴剂的信封
– 膨胀的信封或者无锋利折痕的信封
– 带凸纹的信封
– 已有打印内容的信封
– 含有棉和/或纤维材料的信封

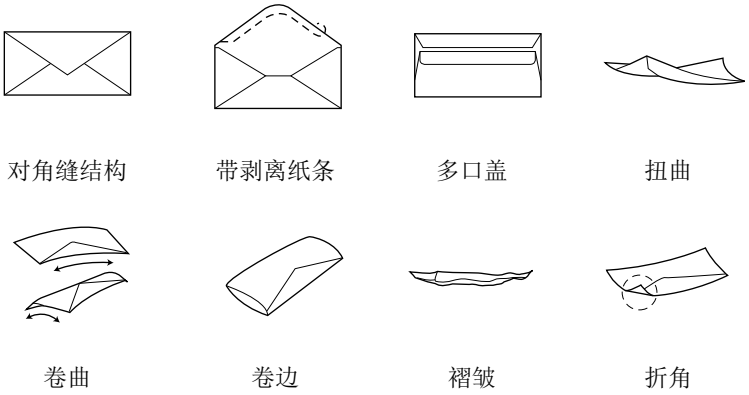

请勿试图在下列类型的信封上打印（否则会导致本机损坏）：

– 带有扣环、按扣、拴线的信封
– 带有透明窗的信封
– 使用封闭型粘贴剂，无需沾湿而靠压力密封的信封

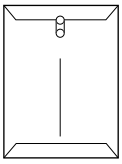

带扣环

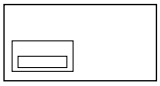

带透明窗

5.2 轻松打印应用程序

通过使用 Panasonic 轻松打印应用程序而不是打印机驱动程序进行打印时，您可以方便地使用许多有用且便捷的打印功能：

– 通过在计算机屏幕上确认预览防止不必要的打印
– 合并多个文稿
– 以 PDF 格式保存文件

例如，从写字板打印，请执行下列操作：

1 打开想要打印的文件。
2 从菜单中选择 **[打印]**。
3 选择 **[Panasonic 轻松打印驱动程序]** 作为当前打印机。
4 单击 **[打印]**。
   - 将显示 **[Panasonic 轻松打印应用程序]** 对话。 有关轻松打印应用程序的详细内容，请单击 **[?]**，然后单击所需的项目。
5 单击 **[打印页面操作]** 窗口中的所需页查看打印图像（左列列表）。
   - 若要更改打印机设定，请参阅第 50 页。
   - 若要将在各种应用程序中创建的多个文稿合并，请参阅第 50 页。
   - 若要以 PDF 格式保存文件，请参阅第 51 页。
   - 即使事先在原始应用程序上设置了打印份数，您可能必须为轻松打印应用程序重新设置。
6 单击打印工具栏上的 **[打印]** 图标。

注释：

- 当启动限制模式（功能 #154）时，请预先使用 **[作业类型]** 在打印机设定中输入部门代码（第 46 页）。 如果部门代码不匹配，或者部门代码限制打印模式，则打印会被取消。**[作业类型]** 设定无法从 **[Panasonic 轻松打印应用程序]** 对话框的打印机设定中执行。

5.2.1 环保打印功能

您可以使用各种打印功能，并且无需进行测试打印即可预览最终的打印图像。

打印机设定

您可以在“5.2 轻松打印应用程序”的步骤 5 中更改或显示下列选项卡上的设定。

[基本]：纸张尺寸、布局打印、双面*1
[输出]：打印份数、纸张来源、介质类型
[打印质量]：彩色模式、节省墨粉
[打印效果]：页眉、水印、页脚
*1 仅限支持双面功能的机型。（☞）

合并多个文稿

您可以在各种应用程序中显示创建多页并作为一个文稿处理。

1. 执行“5.2 轻松打印应用程序”上的步骤 1 至 4。
2. 打开想要添加到轻松打印应用程序的其它文稿。
3. 从菜单中选择 **[打印]**。
4. 选择 **[Panasonic 轻松打印驱动程序]** 作为当前打印机。
5. 单击 **[打印]**。
   - 文稿将被添加到打印预览窗口中上一文稿的最后一页之后。
6. 重复步骤 2 至 5。
7. 必要时，请更改打印机设置（第 50 页）。
8. 单击打印工具栏上的 **[打印]** 图标。

注释：

- [打印页面操作] 窗口中文稿可显示的最大数量为 999 页。

将文件另存为 PDF 文件

您可以将预览文件以 PDF 格式保存而无需打印。

1. 执行“5.2 轻松打印应用程序”上的步骤 1 至 4。
2. 单击打印工具栏上的 [保存为PDF文件] 图标。
3. 指定保存的文件夹，输入文件名，然后单击 [保存]。 正在创建和保存 PDF 文件时，出现 [保存为PDF文件] 对话。

注释：

- 使用轻松打印应用程序创建的 PDF 文件为图像类型。

5.3 编程功能：计算机打印

功能	代码	说明	默认键
数据超时	#774	更改数据超时设定。 当计算机不能在设定的时间将数据发送到本机时，本机将自动打印存储器中的现有数据。 使用拨号键盘输入需要的数据超时设置（从 5 到 600 秒）。 ● 默认设定是 “060” 秒。	–
交换 A4/letter 打印	#776	此功能可在即使装入了 letter 尺寸的记录纸时以 A4 尺寸进行打印，反之亦然。 当启动此功能时，可以在 A4/letter 尺寸之间打印。 注释： ● 此功能对于手动纸盘无效。	【1】

6.1 从机器扫描（Push 扫描）

使用机器上的操作面板可轻松扫描文稿。 您可以根据想要如何使用扫描图像选择下面的一种扫描方式。

扫描方式

“阅览器”	使用多功能阅览器查看（扫描到多功能阅览器）	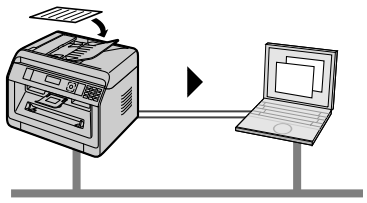
“文件”	作为文件保存到计算机（扫描作为文件保存）	
“电子邮件”	激活计算机上默认的电子邮件软件，然后将扫描图像作为附件文件（扫描到电子邮件）	
“OCR”	使用 OCR 软件打开扫描图像（扫描到 OCR）	
“电子邮件地址” *1	作为附件文件直接从本机发送到目的地电子邮件（扫描到电子邮件地址） ● 若要启动此功能，请参阅“启动扫描到电子邮件地址（仅支持 LAN 的机型）（☞）”（第 54 页）。	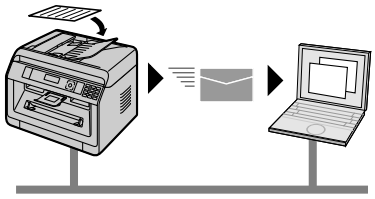
“FTP 服务器” *1	发送到 FTP 服务器（扫描到 FTP 服务器） ● 若要启动此功能，请参阅“设定用于扫描到 FTP 服务器的信息（仅限支持 LAN 的机型）（☞）”（第 55 页）。	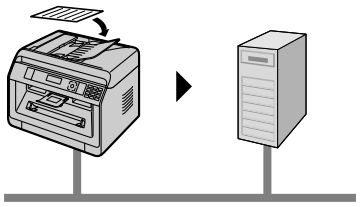
“SMB 文件夹” *1	发送到 SMB 文件夹（扫描到 SMB 文件夹） ● 若要启动此功能，请参阅“设定用于扫描到 SMB 文件夹的信息（仅限支持 LAN 的机型）（☞）”（第 55 页）。	

*1 仅 LAN 连接。（☞）

帮助提示：

OCR 软件不随机提供。 请您自行安装所需的 OCR 软件并指定安装后的 OCR 软件路径。 路径指定方式如下。

启动多功能机 → [设置] → 在 [OCR 路径] 处指定安装后的 OCR 应用程序文件（.exe）。→ [确定]

- 我们不能保证其他公司的 OCR 软件的性能。

注释：

- 扫描文稿时，我们建议您使用扫描器玻璃而不使用自动送稿器，以取得更好的效果。（☞）
- 当正在使用自动送稿器扫描文稿时，不要打开文稿盖。（☞）
- 可以预先为 Push 扫描设定所需的扫描方式（功能 #493）。

1 放置原稿。

2 将本机设为扫描方式。

3 【▼▲】：选择扫描方式。→【设定】

4 USB 连接：

【▼▲】：“USB 主机” →【设定】

LAN 连接（☞）：

【▼▲】：选择用于发送扫描图像的目的地。→【设定】

- 当扫描到电子邮件地址时，可以输入目标电子邮件地址
  - 使用拨号键盘。

5 必要时，请更改扫描设置。

【►】→【▼▲】：选择需要的设置。→【设定】

6 当使用扫描器玻璃时：

【◇/开始】→ 本机将扫描 1 页。 将下一份文稿放在扫描器玻璃上，然后按【设定】。 重复该步骤直至所有文稿被扫描，然后按【◇/开始】。

使用自动送稿器时（☞）：

【◇/开始】

7 扫描完毕后，按【⊗/停止】重设在这些步骤中进行的设定。

保存扫描图像的可用格式

扫描方式	TIFF	JPEG	BMP	PDF
“阅览器” *1	●	●	●	●
“文件” *1	●	●	●	●
“电子邮件” *1	●	●	—	●
“OCR” *1	●	●	●	—
“电子邮件地址” *2*3	●	●	—	●
“FTP 服务器” *2*3	●	●	—	●
“SMB 文件夹” *2*3	●	●	—	●

*1 扫描多页并保存为一个文件时，请选择 TIFF 或 PDF 作为文件格式。
*2 扫描多页并保存为一个文件时，请选择 PDF 作为文件格式。
选择 TIFF 作为文件格式时，建议使用多功能阅览器显示扫描的图像。
*3 仅 LAN 连接。（☞）

如何处理扫描数据

扫描的图像将自动保存到在多功能机 [设置] 窗口中选择的文件夹中。 若要更改文件夹，请参阅第 33 页。

- **扫描到多功能浏览器时**，扫描之后，扫描的图像将显示在 [多功能阅览器] 窗口中。 但是，当您将 PDF 选择为一种文件格式，关联到打开 PDF 文件的软件将启动。
- **扫描到电子邮件时**，电子邮件软件将自动启动并且扫描图像将会附加到新的电子邮件中。
- **扫描到 OCR 时**，扫描之后，扫描的图像将显示在 OCR 窗口中。
- **当扫描到电子邮件地址时**，扫描图像将会作为电子邮件附件直接从本机发送。
- **当扫描到 FTP 服务器时**，扫描的图像将自动保存到在 FTP 服务器上选择的文件夹中。
  若要显示扫描图像，请预先将数据下载到计算机上。
- **当扫描到 SMB 文件夹时**，扫描的图像将自动保存到在网络上选择的文件夹中。
  当扫描到 SMB 文件夹不能正确进行时，请咨询网络管理员。 本机的 SMB 功能不支持 NTLMv2 和 SMB 签名。
  必须为 SMB 文件夹的文件路径及其文件夹名称中的字符使用 ASCII 码。

启动扫描到电子邮件地址（仅支持 LAN 的机型）（☞）

1. 注册电子邮件目的地。 有关详细内容，请参阅第 45 页。
- 还可以在第 53 页上的步骤 4 中直接输入目的地电子邮件地址。

2. 编程电子邮件服务器设定。
  1. 启动多功能机。
  2. [设备] → [内嵌网络] → [网络]
  3. 将 “root” 作为用户名，然后输入编程密码（功能 #155）。→ [确定]
  4. 在菜单中选择 [电子邮件功能]。
  5. 单击 [电子邮件服务器] 旁的 [编辑]。

6. 输入电子邮件地址（发件人），电子邮件服务器信息和时区。
7. [提交]
8. 关闭网络浏览器。

设定用于扫描到 FTP 服务器的信息（仅限支持 LAN 的机型）（☞）

当您将扫描文件发送到 FTP 服务器时，您可以从网络浏览器界面将 FTP 目的地（最多 6 个目的地）注册到本机。

1. 启动多功能机。
2. [设备] → [内嵌网络] → [设备]
3. 将 “root” 作为用户名，然后输入编程密码（功能 #155）。→ [确定]
4. 从菜单中选择 [扫描功能]。
5. 单击 [FTP 服务器] 旁的 [编辑]。
6. 单击需要的 FTP 服务器旁的 [编辑]。
7. 输入服务器名称、IP 地址、文件夹路径等。→ [提交]
8. 关闭网络浏览器。

注释：

- 如果未在步骤 7 中输入文件夹路径，扫描图像将被保存在根文件夹中。

设定用于扫描到 SMB 文件夹的信息（仅限支持 LAN 的机型）（☞）

当您将扫描文件发送到 SMB 文件夹时，您可以从网络浏览器界面将 SMB 文件夹目的地（最多 6 个目的地）注册到本机。

1. 启动多功能机。
2. [设备] → [内嵌网络] → [设备]
3. 将 “root” 作为用户名，然后输入编程密码（功能 #155）。→ [确定]
4. 从菜单中选择 [扫描功能]。
5. 单击 [SMB 文件夹] 旁的 [编辑]。
6. 单击需要的 SMB 文件夹旁的 [编辑]。
7. 输入文件名和用户信息。
8. 单击[浏览]，然后从列表选择所需的计算机和/或文件夹目录。 → [确定]
   - 也可以手动输入文件夹目录。
9. [提交]
10. 关闭网络浏览器。

6.2 从计算机扫描（Pull 扫描）

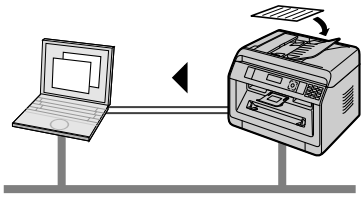

注释：

- 扫描文稿时，我们建议您使用扫描器玻璃而不使用自动送稿器，以取得更好的效果。（☞）
- 当正在使用自动送稿器扫描文稿时，不要打开文稿盖。（☞）

6.2.1 使用多功能扫描应用程序

1 放置原稿。

2 启动多功能机。→ [应用程序] → [扫描]

3 单击需要的应用程序图标。
   - 当您单击 [自定义] 时，预编程的应用程序将启动。
   - 若要在扫描文稿时取消扫描，请单击 [取消]。

注释：

- 可以预先为每个应用程序更改扫描设置。
- 当您指向应用程序图标时，该应用程序的扫描设置会显示为工具提示。
- 扫描的图像将自动保存到在多功能机 [设置] 窗口中选择的文件夹中。

6.2.2 使用多功能阅览器

1 放置原稿。

2 启动多功能机。

3 [应用程序] → [阅览器]

4 在 [多功能阅览器] 窗口中单击 [扫描] 图标。

5 必要时，在计算机上更改扫描设定。
   - 若要预览扫描的图像，请单击 [预览]。 您可以拖动选择框以指定扫描区域。 如果更改扫描设定，请单击 [预览] 以刷新扫描的图像。
     如果使用自动送稿器（☞），只有第一页可被预览。 当需要刷新扫描的图像时，请设置文稿以重新预览。

6 [扫描]
   - 如果在步骤 5 中使用自动送稿器预览扫描的图像，请重新放置文稿，然后单击 [扫描]。（☞）
   - 扫描之后，扫描的图像将显示在 [多功能阅览器] 窗口中。
   - 若要保存扫描的图像，请从菜单中选择 [另存为]。
   - 若要在扫描文稿时取消扫描，请单击 [取消]。

注释：

- 可以在支持以下格式的应用程序中显示图像。

格式	多功能阅览器
TIFF	●
JPEG	●
PDF	–

格式	多功能阅览器
PNG	–
PCX	●
DCX	●
BMP	●

- 可以按以下格式保存图像。

格式	多功能阅览器
TIFF	●
JPEG	●
PDF	●
PNG	–
PCX	●
DCX	●
BMP	●

- 如果 [选择] 按钮显示在 [目标设备] 中，请单击 [选择] 从列表中选择机器，然后单击 [确定]。
  当只安装了一个打印机驱动程序时，不会显示 [选择] 按钮。
- 您可以移动、复制和删除文件或页。

6.2.3 使用其它应用程序

多功能机包括 TWAIN 和 WIA 兼容的扫描器驱动程序。 您也可以使用支持 TWAIN 或 WIA 扫描的其它应用程序进行扫描。 例如，执行下列操作进行扫描：

1. 放置原稿。
2. 启动支持 TWAIN 或 WIA 扫描的应用程序。
3. **进行 TWAIN 扫描：**
   从菜单中选择 [获取图像]。
   进行 WIA 扫描：
   从菜单中选择 [从扫描仪或照相机]。
4. 必要时，在计算机上更改扫描设定。 → [扫描]
   - 扫描之后，扫描的图像将显示在应用程序窗口中。

注释：

- 从 WIA 兼容应用程序扫描仅适用于通过 USB 连接时。
- 根据所使用的应用程序，外观可能略微不同。
- 执行 TWAIN 扫描时如果 [选择] 按钮显示在 [目标设备] 中，请单击 [选择] 从列表中选择机器，然后单击 [确定]。
  当只安装了一个打印机驱动程序时，不会显示 [选择] 按钮。

6.3 编程功能：扫描

功能	代码	说明	默认键
扫描方式	#493	设定 Push 扫描的扫描方式。 有关详细内容，请参阅第 53 页。	【1】
扫描参数保持	#494	保持用于 Push 扫描的前一扫描参数。 当启动此功能时，本机将保持 Push 扫描每种方式的前一扫描设定。	【0】

7.1 进行复印

7.1.1 复印基本步骤

1 确保将本机设为复印方式。

2 放置原稿。

3 必要时，根据文稿类型更改复印尺寸（原始文稿尺寸和记录纸尺寸）、清晰度和对比度。
- 若要选择复印尺寸，请参阅第 58 页。
- 若要选择对比度，请参阅第 58 页。
- 若要选择清晰度，请参阅第 58 页。

4 如果需要，请输入复印份数（最多 99 份）。

5 【◇/开始】

注释：
- 复印完毕后，按【⊘/停止】重设在步骤 3 和 4 中的设定。
- 当启动限制模式（功能 #154 ）时，请在复印时输入部门代码。 如果部门代码不匹配，或者部门代码限制复印方式，则复印将会被取消。
- 您可以变更默认操作方式（功能 #463）以及返回默认操作方式的定时器（功能 #464）（仅支持传真的机型）。（☞）
- 如果【传真自动接收】点亮，则即使在复印方式时，本机也可以自动接收传真（仅支持传真的机型）。（☞）

7.1.2 复印的各种设定

选择复印尺寸

1. 【复印尺寸】（重复）：“原始尺寸”
2. 【▼▲】：选择原稿的尺寸。→【设定】
3. 【▼▲】：选择记录纸尺寸的大小。→【设定】

注释：
- 选择 “#2” 时，您可以反复按【►】更改记录纸尺寸。
- 将自动设定适当的倍率比例。 当原稿尺寸和记录纸尺寸不同时，不能使用以下功能：
  - 快速 ID 复印功能（第 62 页）
  - 图像重复功能（第 63 页）
  - 海报功能（第 64 页）
  - 分割到多页功能（第 65 页）
  - 装订功能（第 66 页）

选择对比度

根据文稿的浓淡程度来调整此设定。设有 5 级（从低到高）。

1. 【清晰度】（重复）：“对比度”
2. 【▼▲】：更改对比度。→【设定】

注释：
- 您可以保持前一对比度设置（功能 #462）。

选择清晰度

1. 【清晰度】（重复）：“清晰度”
2. 【▼▲】：更改清晰度。→【设定】
   - “文本或照片”：用于文字和照片。
   - “文本”：仅用于文字。
   - “照片”：用于照片、阴影图画等。

注释：

- 您可以保持默认清晰度（功能 #461）。

7.2 更多复印功能

重要事项：

- 确保将本机设为复印方式。

7.2.1 倍率复印（放大 / 缩小）

文稿设置	放大的复印件（150 %）	缩小的复印件（70 %）
扫描器玻璃（①）	原稿 放大的复印件 ①	原稿 缩小的复印件 ①
自动送稿器（☞）	原稿 放大的复印件	原稿 缩小的复印件

- **当使用扫描器玻璃时，**本机将从扫描玻璃的左上角开始放大图像（从 ↘ 标记开始）。
- **当使用自动送稿器（☞）时，**本机将只放大文稿入口端的中央部分。 若要放大复印文稿的另一面，请将文稿上下倒转，然后进行复印。

1 放置原稿。

2 **【倍率】**（重复）：选择适合文稿和记录纸尺寸的倍率比例。→**【设定】**

- “倍率 =100%” *1
- “50%”
- “200%”

*1 **【▼▲】**：如果需要，一次以 1 % 从 25 % 至 400 % 更改倍率比例。 也可以使用拨号键直接输入需要的百分比。

3 如果需要，请输入复印份数（最多 99 份）。

4 **【◇/开始】**

注释：

- 复印完毕后，按**【⊘/停止】**以重置此功能。
- 您可以保持前一倍率设定（功能 #468）。
- 倍率复印对下列功能无效：
  - 快速 ID 复印功能（第 62 页）
  - 图像重复功能（第 63 页）
  - 海报功能（第 64 页）
  - 多合一功能（第 65 页）
  - 分割到多页功能（第 65 页）
  - 装订功能（第 66 页）

7.2.2 双面功能 ☞

双面类型	装订类型	文稿设置
单面原稿到双面复印件	“长边” “短边”	扫描器玻璃或自动送稿器（☞）

1 放置原稿。

2 【双面】

3 【▼▲】：选择复印件所需的装订设定。→【设定】

4 输入复印份数（最多 99 份）。

5 开始复印。

当使用扫描器玻璃时，请按【◇/开始】扫描第 1 页。

- 若要扫描下一页，请放置文稿并按【设定】。 重复该步骤直至所有文稿被扫描，然后按【◇/开始】。

当使用自动送稿器时（☞），请按【◇/开始】。

注释：

- 复印完毕后，按【⊘/停止】以重置此功能。
- 可以使用 A4、letter、legal、216 × 330 或 216 × 340 尺寸的记录纸（普通纸和薄纸）。
- 双面复印对下列功能无效。
  - 快速 ID 复印功能（第 62 页）
  - 图像重复功能（第 63 页）
  - 海报功能（第 64 页）
- 您可以保存前一双面设定（功能 #470）。

7.2.3 分页复印

本机可以按原稿页的顺序进行分页多页复印。

示例： 复印 2 份 4 页纸的原稿

已分页的文稿	未分页的文稿
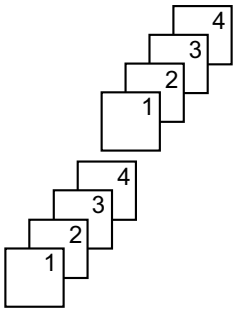	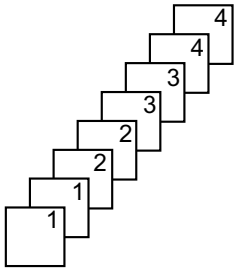

1 放置原稿。

2 【◄】: “分页复印”

3 【▼▲】: “开” ⟶【设定】

4 输入复印份数（最多 99 份）。

5 开始复印。

当使用扫描器玻璃时，请按【◇/开始】扫描第 1 页。

- 若要扫描下一页，请放置文稿并按【设定】。 重复该步骤直至所有文稿被扫描，然后按【◇/开始】。

当使用自动送稿器时（☞），请按【◇/开始】。

注释：

- 复印完毕后，按【⊗/停止】以重置此功能。
- 进行分页复印时，本机会在降低清晰度的情况下将文稿存入存储器。 存储时若存储器已满，本机将只打印已存储的部分。
- 您可以保持前一分页设定（功能 #469）。

校样设定功能（仅自动送稿器）（☞）

如果启动此功能，本机将进行 1 套分页复印并暂时停止，这样您就可以检查是否按照要求进行了复印。

1. 放置原稿。
2. 【◄】: “分页复印”
3. 【▼▲】: “分页复印测试” ⟶【设定】
4. 输入复印份数（最多 99 份）。
5. 【◇/开始】
   - 本机将进行 1 套分页复印并暂时停止，这样您就可以检查是否按照要求进行了复印。
6. **如果复印正确，**请按【◇/开始】续复印。
   如果复印不正确，请按【⊗/停止】并重新执行一次。

7.2.4 快速 ID 复印功能（仅平板扫描）

您可以制作 2 面文稿两面的备份并将它们打印在纸张的同一面上。

快速 ID 复印	“二合一”	“四合一”	“八合一”
原稿			
页面布局 （“横向”）			
页面布局 （“纵向”）			

注释：

- 无需更改原稿尺寸。
- 扫描区域会根据原稿数量设置而变化。 阴影区域将被扫描。
- 以下情况时，无法使用此功能
  - 启动了双面功能（第 60 页）。
- 复印的文稿不会被缩小到适合记录纸的大小。 此功能对于复印双面 ID 卡或复印多份名片等小尺寸文稿时很有用。
- 您可以保存前一页面布局设置（功能 #467）。

使用【证件复印】进行快速 ID 复印（☞）

使用【证件复印】允许您使用下列设置进行快速复印。

– “二合一”

– “横向”

1. 将原稿按横向方向放置。
2. 【证件复印】（重复）：“复印份数：01”
3. 如果需要，请输入复印份数（最多 99 份）。
4. 【◇/开始】
   - 本机将扫描 1 页。
5. 将下一份文稿放在扫描器玻璃上，然后按【◇/开始】。 重复该步骤直至所有文稿被扫描。
   - 本机将开始复印。
6. 复印完毕后，按【⊘/停止】以重置此功能。

自定义预编程设置

您可以自定义预编程快速 ID 设置。 自定义设置将从下次使用【证件复印】进行复印起开始生效。

1. 【证件复印】→【►】
2. 选择所需的页面布局。 →【设定】
   - 继续复印，请按下【◇/开始】
   - 结束自定义，请按下【⊘/停止】

使用【页面布局】进行快速 ID 复印

1. 放置原稿。
2. 【页面布局】（重复）：“页面布局”
3. 【▼▲】：“证件复印” ⟶【设定】
4. 【▼▲】：选择原稿数量。⟶【设定】
5. 【▼▲】：选择所需的页面布局。⟶【设定】
6. 如果需要，请输入复印份数（最多 99 份）。
7. 【◇/开始】
8. 对于 KX-MB2128 KX-MB2138 KX-MB2158 KX-MB2178 KX-MB2188 KX-MB2198
   将下一份文稿放在扫描器玻璃上。⟶【设定】
   - 重复该步骤直至扫描完所有页面，然后按【◇/开始】。
   - 您可以随时按【◇/开始】开始复印。

   对于 KX-MB1935 KX-MB1955 KX-MB1985 KX-MB2123 KX-MB2133 KX-MB2173
   将下一份文稿放在扫描器玻璃上，然后按【◇/开始】。 重复该步骤直至所有文稿被扫描。
   - 本机将开始复印。
9. 复印完毕后，按【⊘/停止】以重置此功能。

7.2.5 图像重复功能（仅扫描器玻璃）

您可以将单面文稿反复复印到一页上。

图像重复	“二合一”		“四合一”		“八合一”	
原稿	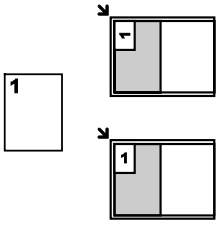		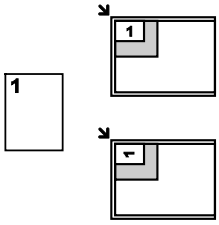		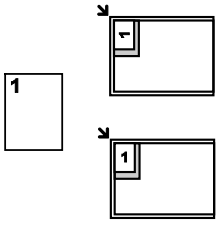	
页面布局					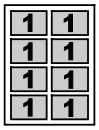	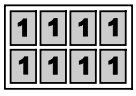

注释：

- 无需更改原稿尺寸。
- 扫描区域会根据原稿数量设置而变化。 阴影区域将被扫描。
- 以下情况时，无法使用此功能
  – 启动了双面功能（第 60 页）。
- 复印的文稿不会被缩小到适合记录纸的大小。 此功能对于复印双面 ID 卡或复印多份名片等小尺寸文稿时很有用。
- 您可以保存前一页面布局设置（功能 #467）。

使用【页面布局】进行图像重复复印

1. 放置原稿。
2. 【页面布局】（重复）：“页面布局”
3. 【▼▲】：“图像重复” ⟶【设定】
4. 【▼▲】：选择原稿数量。⟶【设定】

5. 如果需要，请输入复印份数（最多 99 份）。
6. 【◇/开始】
7. 复印完毕后，按【⊗/停止】以重置此功能。

7.2.6 海报功能（仅平板扫描）

您可以分为 2 部分、4 部分或 9 部分进行复印以对各个部分进行放大复印。 然后您可以将各个部分粘在一起制作一份海报。

原稿	“1 x 2”	“2 x 2”	“3 x 3”
	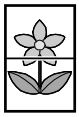	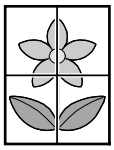	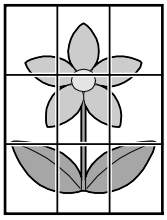

1 放置原稿。
2 【页面布局】（重复）：“页面布局”
3 【▼▲】：“海报” →【设定】
4 【▼▲】：选择所需的分割部分。→【设定】
5 如果需要，请输入复印份数（最多 99 份）。
6 【◇/开始】

注释：
- 复印完毕后，按【⊗/停止】以重置此功能。
- 以下情况时，无法使用此功能
  – 启动了双面功能（第 60 页）。
- 您可以保存前一页面布局设置（功能 #467）。

7.2.7 多合一功能

您可以将 2 页、4 页或 8 页复印到 1 页上以节省纸张。 文件将被缩小到适合记录纸大小。

多合一	“二合一”	“四合一”	“八合一”
原稿	1 2	1 4	1 8
页面布局 (“横向”)	1 2	1 2 3 4	1 2 3 4 5 6 7 8
页面布局 (“纵向”)	1 2	1 2 3 4	1 2 3 4 5 6 7 8

1 放置原稿。

2 【页面布局】（重复）：“页面布局”

3 【▼▲]：“多合一” ⟶【设定】

4 【▼▲]：选择原稿数量。⟶【设定】

5 【▼▲]：选择所需的布局。⟶【设定】

6 如果需要，请输入复印份数（最多 99 份）。

7 开始复印。

当使用扫描器玻璃时，请按【◇/开始】扫描第 1 页。

- 若要扫描下一页，请放置文稿并按【设定】。 重复该步骤直至所有文稿被扫描，然后按【◇/开始】。

当使用自动送稿器时（☞），请按【◇/开始】。

注释：

- 复印完毕后，按【⊗/停止】以重置此功能。
- 您可以保存前一页面布局设置（功能 #467）。
- 当原稿尺寸和记录纸尺寸不同时，您只能对文稿进行二合一或四合一复印。
  例如，当使用二合一功能时，您可将两页 A5 尺寸的原稿复印到一页 A4 尺寸的记录纸上。

7.2.8 分割到多页功能（仅平板扫描）

您可以把以多合一复印的文稿分割回原始的单独页。 此功能对使用二合一和四合一设置创建的文稿可用。

分割到多页	“二合一”	“四合一”
原稿 (“横向”)	1 2	1 2 3 4

分割到多页	“二合一”	“四合一”
原稿 (“纵向”)		
分割页	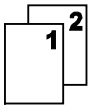	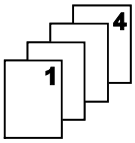

1 放置原稿。
2 【页面布局】（重复）：“页面布局”
3 【▾▴】：“分割到多页” ⟶【设定】
4 【▾▴】：选择原稿数量。⟶【设定】
5 【▾▴】：选择原稿的页面布局。⟶【设定】
6 如果需要，请输入复印份数（最多 99 份）。
7 【◇/开始】

注释：

- 复印完毕后，按【⊘/停止】以重置此功能。

7.2.9 小册子功能 ☞

您可以进行复印，然后对折来制作装订。 文件将被缩小到适合记录纸大小。

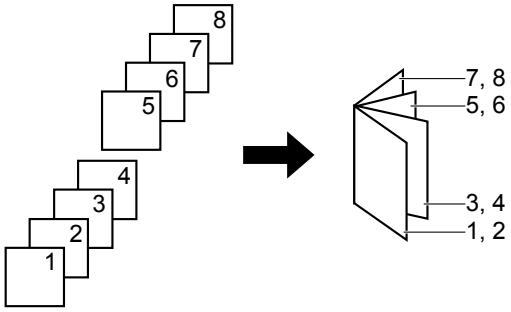

1 放置原稿。
2 【页面布局】（重复）：“页面布局”
3 【▾▴】：“装订” ⟶【设定】
4 【▾▴】：“左侧装订” 或 “右侧装订” ⟶【设定】
5 【▾▴】：选择需要的装订页。
   – “1”：制作每 4 个文稿打印为单独区域的小册子。
   – “全部”：制作所有文稿打印为 1 个区域的小册子。
6 【设定】
7 如果需要，请输入复印份数（最多 99 份）。
8 开始复印。
   当使用扫描器玻璃时：
   1. 【◇/开始】
      - 本机将扫描 1 页。

2. 将下一页放在扫描器玻璃上，然后按【设定】。 重复该步骤直至扫描完所有页。
3. 如果在步骤 5 中选择了 “1”，本机将开始复印。
   - 您可以随时按【◇/开始】开始复印。
   - 对于多页复印件，按【◇/开始】开始复印。

   如果在步骤 5 中选择了 “全部”，按【◇/开始】将开始复印。

使用自动送稿器时（☞）：【◇/开始】

注释：
- 复印完毕后，按【⊘/停止】以重置此功能。
- 多页复印件将被自动分页。
- 您可以保存前一页面布局设置（功能 #467）。
- A4、letter、legal 、216 × 330 或 216 × 340 尺寸的记录纸（普通纸和薄纸）可适用于此功能。
- 如果在步骤 5 中选择了“全部”或在步骤 7 中 1 份以上的复印件设定为分页，则本机可能会在降低清晰度的情况下将文稿存储入存储器。 当存储过程中存储器变满时，若在步骤 5 中选择了“1”，则本机将只打印已存储的部分。 如果在步骤 5 中选择了“全部”，则本机将取消打印。

7.2.10 边缘功能

您可以将本机设为不复印文稿的外侧边缘，无需缩小复印文稿以适合记录纸。 复印边缘变脏的文稿时，此功能非常有用。

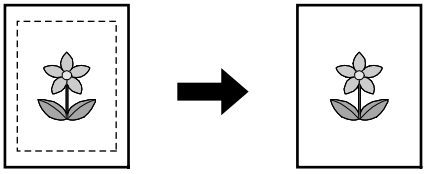

1 放置原稿。
2 【页面布局】（重复）：“边缘”
3 【▼▲】: “开” → 【设定】
4 【▼▲】: “长边” → 【设定】
5 用拨号键盘输入长边边缘宽度。→ 【设定】
6 【▼▲】: “短边” → 【设定】
7 使用拨号键盘输入短边边缘。→ 【设定】
8 如果需要，请输入文稿份数（最多 99 份）。
9 【◇/开始】

注释：
- 复印完毕后，按【⊘/停止】以重置此功能。
- 无法同时使用该功能和页面布局功能（多合一除外）。
- 您可以保持前一边缘设定（功能 #473）。

7.2.11 页边空白功能

您可以将本机设为不复印文稿的特定边缘以留出页边空白。 装订复印文稿时，此功能非常有用。

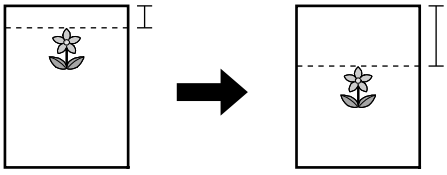

1 放置原稿。
2 【页面布局】（重复）：“余量”
3 【▼▲]: “开” → 【设定】
4 【▼▲]：选择页面布局。→ 【设定】
5 【▼▲]：选择想要设定页边空白的边缘。→ 【设定】
6 用拨号键盘输入边距。→ 【设定】
7 如果需要，请输入文稿份数（最多 99 份）。
8 【◇/开始】

注释：
- 复印完毕后，按【⊘/停止】以重置此功能。
- 若要根据设定的页边空白自动缩小复印件，请参阅功能 #474。
- 无法同时使用该功能和页面布局功能。
- 您可以保持前一边距设定（功能 #475）。

7.2.12 复印保留

您可以在下列条件下进行复印保留：
– 当本机正在从计算机打印文稿时。
– 当本机正在打印收到的传真文稿时（仅支持传真的机型）。（☞）

1 放置原稿。
2 显示“计算机打印中”或“打印中”*1时，按【◇/开始】以切换到复印方式。
*1 仅在支持传真功能的机型上显示。（☞）
3 进行必要的设置，如复印份数、清晰度、倍率功能和页面布局功能。→ 【◇/开始】
- 将显示 “保留复印”。 本机将在当前打印作业完成后开始复印。

7.3 编程功能：复印

功能	代码	说明	默认键
复印时的进纸盘设定	#460	设定复印时使用的进纸盘。 注释： ● 即使选择“#1”，如果手动纸盘中有记录纸，则记录纸仍然总是从手动纸盘送入。	【1】
默认复印清晰度	#461	改变复印时使用的默认清晰度设定。	【1】
页面布局保持	#467	保持前一页面布局设定。	【0】
倍率保持	#468	保持前一倍率设定。	【0】
分页保持	#469	保持前一分页设定。	【0】
双面保持	#470	保持前一双面设定。	【0】
边缘保持	#473	保持前一边缘设定。	【0】
框边距	#474	设定框边距。 当启动此功能时，您的复印件将会根据框边距设定自动缩小。 但是，如果您更改倍率比例（第 59 页），您的复印件将不会自动缩小。	【0】
边距保持	#475	保持前一边距设定。	【0】

8.1 传真功能的适用性

重要事项：

- **传真功能可能不适用于您的机器。 参阅第 3 页上的“☞ 可用功能和设备列表”检查本机是否具有此功能。**

8.2 发送传真的准备

建议对以下内容进行编程以便其出现在各发送页面的顶部。

– 日期和时间（功能 #101）
– 您的标志（功能 #102）
– 传真号码（功能 #103）

8.3 发送传真的基本步骤

重要事项：

- **将本机设为传真方式。**

1 放置原稿。

2 必要时，根据文稿类型更改清晰度和对比度。

3 拨打传真号码或从存储项目选择目的地。

4 开始传真发送。

当使用扫描器玻璃时，请按【◇/开始】扫描第 1 页。

- 若要扫描下一页，请放置文稿并按【设定】。 重复该步骤直至所有文稿被扫描，然后按【◇/开始】。

当使用自动送稿器（☞）时，请按【◇/开始】。

注释：

- 若要更改对比度/清晰度设定，请参阅以下内容。
  – "选择对比度" (第 70 页)
  – "选择清晰度" (第 70 页)
- 如果占线或无应答，以下功能中本机将自动重拨 2 次或以上该号码。
  – 发送传真
  – 多站点发送（☞）*1
  – 使用【重拨】重拨

  *1 对于多站点发送，会跳过线路并稍后重拨。

8.3.1 发送传真的各种设定

选择对比度

根据文稿的浓淡程度来调整此设定。设有 5 级（从低到高）。

1. 【清晰度】（重复）：“对比度”

2. 【▼▲】：更改对比度。→【设定】

选择清晰度

1. 【清晰度】（重复）：“清晰度”

2. 【▼▲】：更改清晰度。→【设定】

注释：

- 如果选择 “精细”、“超精细” 或 “照片” 清晰度，则发送时间会增加。

8.3.2 从存储项目选择目的地

预先将需要的名称和电话号码存储入地址簿（第 43 页）。

1 【📖】

2 【▼▲】：显示需要的项目。

8.3.3 保留传真发送（双向存取）

即使当本机正在接收传真或从存储器发送传真时，您也可以保留传真发送。

– 发送时最多保留 3 项

– 接收时最多保留 4 项

1 在接收传真或从存储器发送传真的过程中放置文稿。

2 用拨号键盘或地址簿输入传真号码。

3 保留传真发送。

当使用扫描器玻璃时，请按【◇/开始】扫描第 1 页。

- 若要扫描下一页，请放置文稿并按【设定】。 重复该步骤直至所有文稿被扫描，然后按【◇/开始】。

当使用自动送稿器时（☞），请按【◇/开始】。

注释：

- 如果文稿超过本机的存储器容量，对该文稿的保留将被取消。 必须手动发送整个文稿。

8.3.4 向预先编程的多方发送同样的文稿（多站点发送）☞

您可以向多方发送同样的文稿（最多 20 方）。 若要使用此功能，请将传真号码存入多站点发送存储器（第 43 页）。

1 放置原稿。

2 必要时，请更改清晰度（第 70 页）和对比度（第 70 页）。

3 指定目的地。

1. 【📖】

2. 【▼▲】：选择需要的多站点目的地。

4 开始多站点发送。

当使用扫描器玻璃时，请按【◇/开始】扫描第 1 页。

- 若要扫描下一页，请放置文稿并按【设定】。 重复该步骤直至所有文稿被扫描，然后按【◇/开始】。

当使用自动送稿器时（☞），请按【◇/开始】。

注释：

- 如果选择 **“精细”**、**“超精细”** 或 **“照片”** 清晰度，本机可以发送的页数将减少。

8.4 准备接收传真

根据您的具体情况，您可以选择使用本机的方式。

情况	方式	设定
仅用作传真机 您有专门用于传真的单独电话线路，或者您想让本机仅用来接收传真。	传真专用	**1.** 【传真自动接收】（重复）：**“传真方式”** ● 【传真自动接收】指示灯亮起。 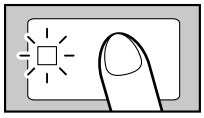

情况	方式	设定
通常用作电话 您想自己应答来电。 如果收到传真来电，您必须手动接收传真。	电话	**1.** 将手动应答设置设为电话方式（功能 #404）。 **2.** **【传真自动接收】**（重复）：**“电话方式”** ● **【传真自动接收】**指示灯熄灭。 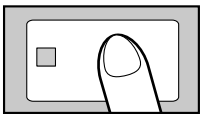
用作电话和/或传真机 您想自己应答电话，并且自动接收传真而本机不振铃。	电话/传真	**1.** 将手动应答设置设为电话/传真方式（功能 #404）。 **2.** **【传真自动接收】**（重复）：**“电话 / 传真方式”** ● **【传真自动接收】**指示灯熄灭。 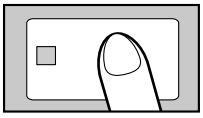
与答录机一起使用 您想将本机与答录机一起使用。	–	**1.** 连接分机电话答录机。 **2.** 将答录机的振铃次数设为小于 4。 ● 如果使用自动应答功能，请将本机的传真专用方式的振铃次数设定为 4 次以上。

注释：

- 对于电话方式和电话/传真方式：
  - 振铃音量设定应为开。
- 推荐 A4 或 letter 尺寸的记录纸。
- 接收的传真可能会根据纸张尺寸设定存储在存储器中。 有关详细内容，请参阅功能 #380。

8.5 接收传真的基本功能

8.5.1 传真专用方式

如何接收传真

当收到来电时，本机将自动应答所有来电，但是仅接收传真文稿。

如何更改振铃次数

【▼▲】：显示需要的设置。→**【设定】**

- 还可以在传真振铃次数设置中更改振铃数量（功能 #210）。

8.5.2 电话方式

如何接收电话和传真

您必须手动应答所有来电。 若要接收传真文稿，请按**【◇/开始】**再按**【2】**。

如何使用电话分机接收传真

若您有另一台电话连接到 **[分机接口]** 插孔或相同线路（电话分机），则您可以使用电话分机接收传真。
若要使用电话分机接收传真文稿，请确保预先将遥控传真启动设定为开（功能 #434）。 默认设定是开启状态。

1. 当电话分机振铃时，拿起此电话分机的话筒。

2. 若要开始传真接收，**确切地**按**【✱】【#】【9】**（默认的传真启动代码）。

3. 放回话筒。

8.5.3 电话/传真方式

如何接收电话和传真

1. 对方呼叫本机。

2. 在应答来电之前，本机将等待 2 次振铃[*1]。
- 在此时间内，电话分机将振铃。

3. 本机会应答呼叫并尝试辨别是传真还是电话。

4. **是传真时：**
本机自动接收传真而不振铃。
是电话时：
本机将振铃 3 次[*2*3]。 您可以作为电话应答来电。

*1 振铃次数由**“电话/传真延迟振铃次数”**决定（功能 #212）。
*2 振铃次数由**“静音传真识别振铃次数”**决定（功能 #436）。
*3 来电者将听到与电话公司发出的声音不同的回铃音。

如何用电话分机应答电话

- **如果连接至本机的 [分机接口] 插孔：**
请拿起话筒，然后按本机上的【⊘/停止】可与对方通话。

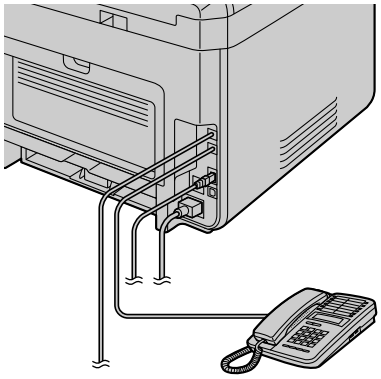

- **如果连接至与本机相同的电话线：**
请拿起话筒并按【✱】【0】（默认自动挂断代码，功能 #435）可与对方通话。

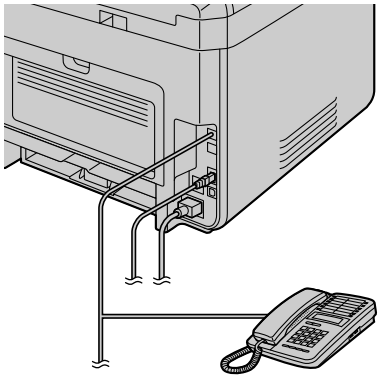

注释：
- 如果不应答呼叫，本机将启动传真功能。
  – 一些传真机在发送传真时不发出传真呼叫音，因此即使未检测到传真呼叫音，本机也将尝试接收传真。

8.5.4 将本机与答录机一起使用

设定本机和答录机

1. 连接答录机（①）。
- 答录机不随机提供。 插图仅为示例。

- 如果有制动塞（②），则将其取下。

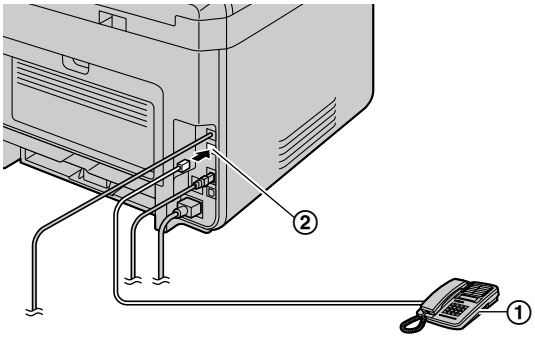

2. 将答录机的振铃次数设定为 4 次或以下。
- 这将允许答录机先应答来电。

3. 在答录机中录入应答信息。

4. 启动答录机。

5. 将本机设定在所需的接收方式。
- 如果您设定为传真专用方式，**请将传真专用方式下的振铃次数设定改为 4 次以上（功能 #210）**。

6. 确保下列项目是唯一的：
– 答录机的遥控操作代码
– 传真启动代码（功能 #434）

注释：
- 如果该来电是电话，答录机会自动记录语音信息。
  如果检测到传真呼叫音，传真机将自动接收传真。
- 关于答录机的遥控操作代码，请参阅答录机的使用说明书。

在同一来电中接收留言和传真文稿

来电者可以在同一来电过程中留言和发送传真文稿。 请预先通知来电者按下列步骤进行。

1. 来电者呼叫本机。
- 答录机将应答来电。

2. 来电者可以在应答信息之后留下留言。

3. 来电者按【✱】【#】【9】（预选的传真启动代码）。
- 本机将启动传真功能。

4. 来电者按开始按键发送文稿。

注释：
- 若要使用此功能，应确保将遥控传真启动设定为开（功能 #434）。 也可以更改传真启动代码。
- 如果答录机存储器中已没有剩余空间，本机可能无法接收文稿。 请参阅答录机的操作说明，删除不需要的留言。

8.5.5 来电显示 ☞

本机与您当地电话公司提供的来电显示服务兼容。 若要使用本机的来电显示功能，您必须申请并取得来电显示服务。

重要事项：
- **本机将只显示来电者的电话号码和名称。**
- **本机将不支持未来的其它电话服务。**
- **根据当地电话公司所提供的服务，有可能不显示来电日期/时间或来电者的名称。**
- **确保预先将下面的振铃次数设定为 2 次或以上。**
  – **传真振铃次数（功能 #210）**
  – **电话/传真延迟振铃次数（功能 #212）**

来电显示功能

本机将自动存储最近 30 个来电的来电者信息（名称、电话号码以及来电日期和时间）。 当收到来电者信息，并且符合存储在本机地址簿中的电话号码时，会显示存储的名称。

注释：

- 如果本机连接到 PBX（专用分组交换机，Private Branch Exchange）系统，可能无法正确接收来电者信息。 请咨询您的 PBX 供应商。
- 如果本机无法接收来电者信息，将显示下面的信息：
  “超出接收范围”：来电者所在的地区没有提供来电显示服务。
  “私人号码”：来电者请求不要发送来电者信息。
  “长途电话”：来电者拨打的是长途。

在回叫/存储之前查看/编辑来电者的电话号码

重要事项：

- **如果来电号码的区号与您的区号相同，可能需要在回叫前删除区号。 这可能仅适用于某些地区。**

1. 将本机设为传真方式。
2. **【来电显示】**
3. **【▼▲】**：搜索最新收到的来电者信息。
   - 当显示需要的来电者信息时，反复按**【来电显示】**更改名称/电话号码信息。
   - 如果需要，按拨号键（0 到 9）或**【✱/音频】**进入编辑方式，然后编辑电话号码。

注释：

- 显示屏中的“✓”表示已经查看或应答了来电。 若要停止查看，则按**【⊘/停止】**。

删除来电者信息

删除所有来电者信息

1. **【菜单】**（重复）：**“设定来电显示”** → **【设定】**
2. 将显示**“清除来电显示表”**。→ **【设定】**
3. **【设定】** → **【⊘/停止】**

删除特定的来电者信息

1. 将本机设为传真方式。
2. **【来电显示】**
3. **【▼▲】**：显示需要的项目。→ **【◄】** → **【设定】** → **【⊘/停止】**

存储来电者信息

1. 将本机设为传真方式。
2. **【来电显示】**
3. **【▼▲】**：显示需要的项目。→ **【菜单】**
4. 按**【◄】**或**【►】**。→ **【设定】** → **【设定】**

8.5.6 垃圾传真过滤器

如果您申请并取得了来电显示服务（第 74 页），此功能可以拒绝接收不显示来电者信息的传真。
另外，如果发送传真的号码与编程存入的垃圾传真过滤器列表中的号码匹配，本机将拒绝接收该传真。

重要事项：

- **如果您手动接收传真，此功能不起作用。**

启动垃圾传真过滤器

1. 【菜单】（重复）：“垃圾传真过滤器” → 【►】
2. 【▼▲】：“开” → 【设定】
3. 按【⊘/停止】退出。

存储不受欢迎的来电者

最多可以从来电显示表（第 88 页）中选择 20 个不受欢迎的号码进行注册，以避免接收他们发来的传真。

1. 【菜单】（重复）：“垃圾传真过滤器”
2. 【►】（重复）：“传真过滤器表设定” → 【设定】
3. 【▼▲】：显示您不想接收传真的一方。→ 【设定】
4. 重复按【⊘/停止】退出。

垃圾传真过滤器的其他有用功能

显示垃圾传真过滤器列表

1. 【菜单】（重复）：“垃圾传真过滤器”
2. 【►】（重复）：“垃圾传真过滤器表” → 【设定】
3. 【▼▲】：显示列表上的项目。
4. 按【⊘/停止】退出。

打印垃圾传真过滤器列表

1. 【菜单】（重复）：“垃圾传真过滤器”
2. 【►】（重复）：“打印传真过滤器表” → 【设定】
3. 重复按【⊘/停止】退出。

从垃圾传真过滤器列表中删除项目

1. 【菜单】（重复）：“垃圾传真过滤器”
2. 【►】（重复）：“垃圾传真过滤器表” → 【设定】
3. 【▼▲】：显示需要的项目。→ 【◄】
4. 【设定】→ 【菜单】

8.6 高级传真功能

8.6.1 将电子文稿作为传真从计算机发送（计算机传真发送）

您可以将电子文稿作为传真从计算机发送。

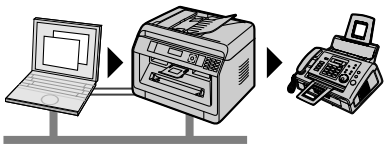

1 打开想要发送的文稿。
2 从菜单中选择 [打印]。
3 选择 PC FAX 机器名称作为当前打印机。
4 单击 [打印]。
5 使用键盘或地址簿输入传真号码。
6 [发送]

注释：
- 如果文稿超过本机的存储器容量，将取消发送。
- 有关详细内容，请在多功能机中选择 [帮助] 以查看帮助文件。
- 单击 [选择] 更改当前机器。

防止将传真发送到错误的目的地

1. 启动多功能机。→ [应用程序] → [PC FAX]
2. [工具] → [功能设定]
3. 从 [发送] 列表中选择所需的设定。

[每次发送传真将显示发送确认]	发送传真之前显示传真号码的确认对话框。
[不要直接输入传真号码]	只能选择地址簿中存储的传真号码。
[重新确认传真号码]	输入传真号码时使用拨号键盘显示，而且需要再次输入号码。

4. [确定]

注释：
- 关于每个功能的详细说明，请单击 [帮助]。

8.6.2 在计算机上接收传真（计算机传真接收）

您可以在计算机上接收传真文稿。

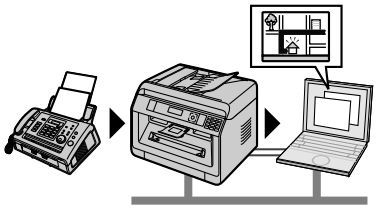

若要启动此功能，请预先如下设置：

1. 启动计算机传真设定（功能 #442）。
   1. 【菜单】→【#】【4】【4】【2】
   2. 【▼▲】：选择“始终”或“连接后”。→【设定】→【菜单】
      - 有关选择的详细信息，请参阅计算机传真设定（功能 #442）。
2. 关闭传真预览模式（功能 #448）（仅支持 LAN 的机型）。（☞）
   1. 【菜单】→【#】【4】【4】【8】→【0】→【设定】→【菜单】
3. 为计算机传真接收（功能 #443）进行计算机设定（仅支持 LAN 的机型）。（☞）
   1. 【菜单】→【#】【4】【4】【3】→【设定】
   2. 【▼▲】：选择需要的计算机。→【设定】→【菜单】
      - 按【►】可以显示所选择的计算机的IP地址。
      - 如果本机没有连接到 LAN，通过 USB 连接到本机的计算机会被指定为用于计算机传真接收的默认计算机。
4. 【传真自动接收】（重复）：打开自动接收设定。
5. 启动多功能机。→ [应用程序] → [PC FAX]
   - 当接到传真来电时，计算机将通过本机接收文稿。

查看收到的文稿

1. 在 [通信记录] 中选择 [收件箱]。
2. 单击要查看的项目。
3. 单击工具栏中的 [查看] 图标。
   - 如果接收的传真文稿保存在本机存储器中，请事先单击 [接收传真]。

注释：

- 您可以使用计算机查看、打印或转移所收到的文稿。
- 已传送到计算机的信息将从本机删除。

8.6.3 网页传真预览（仅支持 LAN 的机型）☞

您可以在网络浏览器中显示接收的传真文稿而不进行打印，并在确认图像后打印或保存必要的文稿。

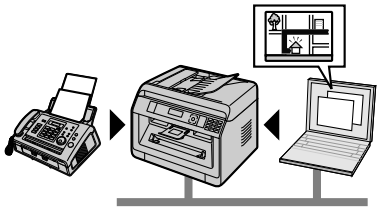

若要启动此功能，请预先如下设置：

1. 设定网页传真预览遥控代码。
   1. 【菜单】→【#】【4】【5】【0】→【设定】
   2. 输入编程密码（功能 #155）。→【设定】
   3. 使用英文字母和数字，输入网页传真预览遥控代码，最多 8 个字符。→【设定】
      - 在使用【0】或【1】时也可以输入下列符号。
        ! @ # $ % ^ & ’) (. - _ { }
2. 启动传真预览模式（功能 #448）。
   1. 【菜单】→【#】【4】【4】【8】→【1】→【设定】→【菜单】

3. 启动传真接收的通知（功能 #451）（推荐）。
   - 有关详细内容，请参阅第 83 页。

注释：
- 在启动传真接收通知的情况下，当内存中的已接收文稿已满时，所选择的计算机将接收到通知。
- 激活网页传真预览时，传真文稿会保存在存储器中。
  存储器可能会充满接收的文稿，因此在查看或打印文稿后，请尽快从存储器上删除文稿。
- 激活网页传真预览时，计算机传真设定（功能 #442）将被关闭。
- 您可以更改网页传真预览遥控代码（功能 #450）。

在网络浏览器上显示已接收传真文稿

重要事项：
- 确保本级处于空闲状态。

1. 启动多功能机。
2. [设备] ⟶ [内嵌网络]
3. 在菜单中选择 [网络传真预览]。
4. 输入网页传真预览遥控代码（功能 #450）。⟶ [确定]
   - 将显示已接收传真文稿的列表。
5. 单击要预览的所需图标，打印或保存传真文稿。
   - 预览文稿时，您可以操作传真文稿（示例：放大，旋转等）。
6. 关闭网络浏览器。

注释：
- 显示速度取决于文稿的内容和大小。
- 接收的传真文稿保存成图像文件（PDF 格式）。 需要使用 Adobe Reader 来查看。
- 显示屏中的“ ✓ ”表示已经查看、打印或保存了图像。
- 您可以删除显示“ ✓ ”的图像。
  – 若要删除在步骤 5 中查看传真文稿后的文稿，单击 [报表] 返回列表。
  – 若要删除在步骤 5 中打印或保存传真文稿后的文稿，单击 [重新安装] 更新列表。

8.6.4 将传真传送至电子邮件地址（仅支持 LAN 的机型）☞

可以自动将接收的传真文稿（传真到电子邮件功能）传送至一个或多个电子邮件地址。 传送的信息将不会从本机删除。

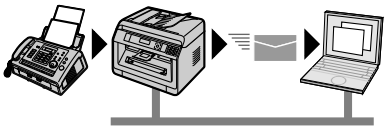

实用信息：
如果您要离开本机很长一段时间，建议您进行如下操作。

1. 设定此功能。
2. 在计算机开机的情况下，启动PC FAX（第 77 页）。
   - 对于 PC FAX，请启动多功能机。⟶ [应用程序] ⟶ [PC FAX]

在这种情况下，使用 PC FAX 功能将数据传送到您的计算机，然后传送数据将会从本机自动删除。 相同的数据也可能发送到您的电子邮件地址，因此可以每天都检查一遍信息以避免本机缺纸或内存容量不够等。

若要启动此功能，请预先如下设置：

1. 将本机设定为传真专用方式。
   【传真自动接收】（重复）：“传真方式”
2. 编程电子邮件服务器设定。
   1. 启动多功能机。
   2. [设备] → [内嵌网络] → [网络]
   3. 将 “root” 作为用户名，然后输入编程密码（功能 #155）。→ [确定]
   4. 在菜单中选择 [电子邮件功能]。
   5. 单击 [电子邮件服务器] 旁的 [编辑]。
   6. 输入电子邮件地址（发件人），电子邮件服务器信息和时区。→ [提交]
3. 注册目的地电子邮件（推荐）。
   1. [设备] → [内嵌网络] → [目录]
   2. 将 “root” 作为用户名，然后输入编程密码（功能 #155）。→ [确定]
   3. 在菜单中选择 [地址簿]。
   4. 单击想要注册或编辑的项目旁的 [编辑]。→ [提交]
4. 启动传真到电子邮件功能，然后设定目的地。
   1. [设备] → [内嵌网络] → [设备]
   2. 将 “root” 作为用户名，然后输入编程密码（功能 #155）。→ [确定]
   3. 在菜单中选择 [传真功能]。
   4. 从 [传真自动电子邮件] 下拉列表中选择 [开]。
   5. 单击 [传送地] 旁的 [编辑]。
   6. 单击需要的目的地旁的 [地址簿]。
   7. 单击要发送接收的传真文稿到目的地的名称。→ [提交]
   8. 关闭网络浏览器。

检查最后 15 个传送者的状态

1. 启动多功能机。
2. [设备] → [内嵌网络] → [设备]
3. 将 “root” 作为用户名，然后输入编程密码（功能 #155）。→ [确定]
4. 在菜单中选择 [传真功能]。
5. 单击 [结果] 旁的 [报表]。

8.7 编程功能：传真

功能	代码	说明	默认键
电话/传真延迟振铃次数	#212	如果在电话/传真方式下使用电话分机，应选择在本机应答来电之前所需的电话分机振铃次数。 注释： ● 有关详细内容，请参阅第 73 页。	【2】
发送报告	#401	打印发送报告。 – “关”：将不打印发送报告。 – “开”：每次传真发送后都打印发送报告。 – “出错”：仅在传真传送失败时打印发送报告。	【2】
自动通讯报告	#402	当启动此功能时，在每进行 30 次新的传真传送和接收后，本机将自动打印通讯报告。	【1】
手动应答方式	#404	更改手动应答设定中的接收方式。	【1】
默认传真清晰度	#405	改变传真使用的默认清晰度设定。 注释： ● 如果选择 “精细”、“超精细” 或 “照片” 清晰度，则发送时间会增加。	【1】
传真接收的双面打印设定	#407	为传真接收设定双面打印。 可以选择长边或短边，或关闭此功能。	【0】
国际方式	#411	如果即使号码正确并且线路已接通也无法发送海外传真，请在发送传真前启动此功能。 此功能通过降低发送速度来提高可靠性。 电话费可能会高于平时。 – “关”：关闭此功能。 – “下个传真”：此设定仅对下一次传真发送有效。 发送之后，本机将恢复以前的设定。 – “出错”：当上一次传真发送失败并且您想重发文稿时。 注释： ● 此功能对于多站点发送无效。	【2】
延迟发送	#412	在所需时间前最多 24 小时保留传真发送。 请在启动此菜单前设定原稿。 注释： ● 文稿将被扫描存入存储器。 本机将在指定的时间发送数据。 在上一次发送结束前不能为另一次传真发送使用此功能。 ● 若要在编程后取消该设置，当本机空闲时按【⊘/停止】，然后按【设定】。	–
ECM 选择	#413	设定错误修正模式（ECM）。 当发送/接收传真机与 ECM 兼容时，此功能有效。 当启动此功能时，将会执行传真发送 / 接收以便错误不会出现。	【1】
连接音	#416	如果在发送传真时经常出现故障，启动此功能可以使您听到连接音：传真音、回铃音和忙音。 您可以根据这些声音确认对方机器的状态。 注释： ● 如果持续响起回铃音，则说明对方机器可能不是传真机或记录纸已用完。 请检查对方的情况。 ● 连接音无法分别进行调节。	【1】

功能	代码	说明	默认键
最大传真速度	#418	设定最大传真速度（14.4 kbps/33.6 kbps）。 根据您的线路，传真速度可能会低于所选的速度。	【2】
快速扫描方式	#419	启动快速扫描方式。 当启动此功能时，本机将首先扫描文稿并将其存入存储器中，然后才开始发送文稿。	【0】
确认目的地	#420	在发送传真前确认目的地。 当启动时，您可以在确认目的地后发送传真。 显示的目的地正确时，按【◇/开始】发送传真。	【0】
拨号键盘输入限制	#421	如果您想要限制使用拨号键盘手动拨打传真号码（例如为了避免误拨），请启动此功能。 注释： ● 当启动此功能时， – 无法对使用拨号键盘输入的传真号码进行重拨呼叫。 – 传真号码再输入设定（功能 #422）将被关闭。	【0】
传真号码再输入	#422	当启动此功能时，如果使用拨号键盘手动拨打传真号码，则必须再次输入该号码，然后按【◇/开始】。 当第二次输入的号码与第一次输入的号码相匹配时，则可以发送传真。	【0】
确认下一份文稿	#424	当启动此功能时，在从存储器发送传真过程中使用自动送稿器扫描文稿后，会显示确认下一份文稿的信息。 放入下一份文稿，然后按【设定】。→【◇/开始】	【0】
自动缩小	#432	接收长于记录纸的传真文稿。 当启动此功能时，本机会使接收到的文稿适合记录纸尺寸。	【1】
传真启动代码	#434	如果想使用电话分机接收传真，请启动此功能并编程启动代码。 输入代码时，请使用拨号键盘。 ● 默认代码是“∗#9”。 重要事项： ● 传真启动代码必须与在答录机上编程的代码不同。	–
自动挂断	#435	若要在电话/传真方式下用电话分机应答来电，请启动此功能并编程代码。 ● 默认代码是“∗0”。	–
静音传真振铃次数	#436	更改本机在电话/传真方式下的振铃次数。 注释： ● 有关详细内容，请参阅第 73 页。	【3】
存储器接收提示	#437	将收到的传真文稿存入存储器时，以哔声提醒您。 注释： ● 如果由于一些打印问题文稿保存到内存中，则会持续发出哔声直到您解决此问题。 如果显示一条信息，有关打印出保存文稿的说明，请参阅第 92 页到第 94 页。 确保本机配有足够的纸张打印存储的文稿。 ● 如果由于启动网页传真预览（功能 #448）而将文稿保存在内存中，则本机不会发出哔声。 但是，当存储器快满时，本机将开始发出哔声（仅支持 LAN 的机型）。（☞）	【1】
友好接收	#438	当应答来电并且听到传真呼叫音（慢哔声）时，自动接收传真。 当启动此功能时，您不必按【◇/开始】，然后再按【2】接收传真。	【1】

功能	代码	说明	默认键
计算机传真设定	#442	如果要将传真接收到计算机中，请启动此功能并从多功能机运行 [PC FAX]。 此功能仅当传真预览模式关闭（功能 #448）时可用（仅支持 LAN 的机型）。（☞） – “关”：关闭此功能。 – “始终”：如果本机识别到计算机的连接，则将收到的文稿转移到计算机中。 如果本机无法识别连接，则将收到的文稿存储到存储器中，并在识别计算机连接后转移数据。 – “连接后”：如果本机识别到计算机的连接，则将收到的文稿转移到计算机中。 如果本机无法识别连接，则将数据打印出来。	【0】
计算机传真接收	#443	选择可用来接收传真的计算机。 有关详细内容，请参阅第 78 页。	–
传真预览模式	#448	设定传真预览模式。 有关详细内容，请参阅第 78 页。	【0】
网页传真预览遥控代码	#450	设定网页传真预览遥控代码。 输入编程密码（功能 #155）后，使用英语字母和数字输入遥控代码（最多 8 个字符）。 ● 在使用【0】或【1】时也可以输入下列符号。 ! @ # $ % ^ & ’) (. - _ { }	–
传真接收通知	#451	当启动此功能时，若接收到传真文稿，则使用 USB/LAN*1 连接到本机的计算机将收到通知。 *1 仅支持 LAN 的机型（☞） 注释： ● 当连接 LAN（☞）时：注册通过网络浏览器界面将传真接收通知发送到的计算机。 选择要将传真接收通知信息发送到的计算机（最多 6 个目的地）。 1. 启动多功能机。 2. [设备] → [内嵌网络] → [设备] 3. 将 “root” 作为用户名，然后输入编程密码（功能 #155）。→ [确定] 4. 在菜单中选择 [传真功能]。 5. 从 [接收通报] 下拉列表中选择 [开]。 6. 单击 [接收电脑列表] 旁的 [编辑]。 7. 单击需要的目的地旁的 [报表]。 8. 从列表中单击需要的计算机。→ [提交] 9. 关闭网络浏览器。	【0】
传真到电子邮件地址设定	#452	如果要传送接收的传真文稿到所需的电子邮件地址，启动此功能（第 79 页）。	【0】
删除全部接收的传真	#458	删除所有接收的传真信息。 ● 在启动此功能前，断开以下缆线的连接。 – 电话线 – USB 缆线 – LAN 缆线（仅支持 LAN 的机型）（☞）	–
将传真功能设定为默认值	#459	将传真功能重设成默认设定。	–

9.1 网络功能的适用性

重要事项：

- 网络功能（LAN 或无线 LAN）可能不适用于您的机器。 参阅第 3 页上的“☞ 可用功能和设备列表”检查本机是否具有此功能。

9.2 编程功能：LAN

功能	代码	说明	默认键
DHCP 方式	#500	当启动此功能时，使用 DHCP（动态主机配置协议）服务器自动分配下列项目。 – IP 地址 – 子网掩码 – 默认网关	【1】
IP 地址	#501	设定 LAN 连接的 IP 地址。 此功能当关闭功能 #500 时可用。	–
子网掩码	#502	设定 LAN 连接的子网掩码。 此功能当关闭功能 #500 时可用。	–
默认网关	#503	设定 LAN 连接的默认网关。 此功能当关闭功能 #500 时可用。	–
DNS 服务器 #1	#504	设定 LAN 连接的首选 DNS 服务器。 此功能当关闭功能 #500 时可用。	–
DNS 服务器 #2	#505	设定 LAN 连接的备用 DNS 服务器。 此功能当关闭功能 #500 时可用。	–
机器名称	#507	设定机器名称。 输入可在 LAN 上识别的名称，最多可使用包含英文字母和数字的 15 个字符。 ● 第一个和最后一个字母必须是英文字母或数字。 ● 还可以使用【1】输入连字符。 注释： ● 为了在 LAN 中识别本机，会自动为本机指派一个默认名称。 如果更改此名称，请指派一个唯一的名称以避免同名。	–
MAC 地址	#508	显示本机的 MAC 地址。	–
Bonjour	#513	设定 Bonjour 功能。	【1】
网络状态	#526	查看网络状态。 有关详细内容，请参阅第 85 页。	–
IP 过滤	#532	当启动此功能时，本机将拒绝/允许从预编程 IP 类型的访问。 您可以编程拒绝还是允许 IP 地址。 通过网络浏览器界面，最多可以各为 IPv4 和 IPv6 编程 4 种类型（第 86 页）。	【0】
自动 IP	#533	自动设定 LAN 连接的 IP 地址。 此功能当启动功能 #500 时可用。 当启动此功能时，不使用 DHCP（动态主机配置协议）服务器便可自动分配 IP 地址。	【0】
HTTPD	#534	设定 LAN 连接的 HTTPD。 当启动此功能时，您可以访问网络服务器。	【1】
IPv6 协议	#535	当启动此功能时，可以使用 IPv6 协议。 安装打印机驱动程序后，请务必更改 IPv6 协议的端口。 您可以打印 “安装设定表” （第 88 页）来检查 IPv6 协议地址。 注释： ● 若要启动此功能，您需要将本机电源开关关闭，然后再打开。	【0】
WINS 服务器 #1	#538	设定 LAN 连接的首选 WINS 服务器。 此功能当关闭功能 #500 时可用。	–

功能	代码	说明	默认键
WINS 服务器 #2	#539	设定 LAN 连接的备用 WINS 服务器。 此功能当关闭功能 #500 时可用。	–
在网页上编辑地址簿	#567	当启动此功能时，您可以通过网页浏览器界面查看和编辑地址簿。	【1】
网页上的来电显示表	#568	当启动此功能时，您可以通过网页浏览器界面查看来电显示表（第 88 页）。	【1】
网页上的通讯	#569	当启动此功能时，您可以通过网页浏览器界面查看通讯报告（第 88 页）。	【1】
删除全部 FTP/SMB 地址	#578	删除本机中存储的所有 FTP 目的地和 SMB 文件夹目的地。 ● 在启动此功能前，断开以下缆线的连接。 – 电话线 – USB 缆线 – LAN 缆线	–
LAN 方式	#580	选择 LAN 方式。 **重要事项：** ● **若要设定此功能，请确保以下项目：** – **本机处于待机方式。** – **文稿未装在自动送稿器中。** – **记录纸未装载在手动纸盘中。** – **未启动定时发送功能（功能 #412）。**	【1】
无线状态	#581	如果功能 #580 设为无线 LAN，通过按下【▼】或【▲】可以检查无线 LAN 连接状态。	–
WPS-PBC	#582	使用 WPS-PBC 设置无线 LAN 连接。 此功能与按下【WPS】按钮的功能相同。 有关详细内容，请参阅第 20 页。	–
WPS-PIN	#583	使用 WPS-PIN 设置无线 LAN 连接。 有关详细内容，请参阅第 20 页。	–
SSID 搜索	#584	通过在网络上自动寻找 SSID 来设置无线 LAN 连接。 有关详细内容，请参阅第 21 页。	–
手动无线设置	#585	通过手动输入所需信息来设置无线 LAN 连接。 有关详细内容，请参阅第 21 页。	–
无线恢复	#586	恢复所有无线 LAN 连接设置。	–

9.2.1 网络状态代码

当在计算机扫描期间显示信息时，或者当网络功能工作异常时，可以确认详细的网络状态。

1 【菜单】→【#】【5】【2】【6】→【设定】

- 显示网络状态代码。

2 【菜单】

代码	状态	原因	解决方法
000	未连接	本机未正确连接到网络。	请检查连接（第 18 页）。
110	脱机	未配置 IP 地址。	请配置 IP 地址。
112	脱机	由于 IP 配置不正确，因此无法确定 IP 地址。	请修正 IP 地址信息的配置。
113	脱机	由于 IP 地址重复，因此无法确定 IP 地址。	请更改 IP 地址。

代码	状态	原因	解决方法
121	脱机	本机正使用 DHCP 服务器分配 IP 地址。	—
128	脱机	DHCP 服务器无响应，或者 DHCP 服务器出错。	请咨询您的网络管理员。
131	脱机	本机正使用自动 IP 功能自动分配 IP 地址。	—
210	联机	通过手动配置 IP 地址使网络处于联机状态。	—
220	联机	通过使用 DHCP 分配 IP 地址使网络处于联机状态。	—
230	联机	通过使用自动 IP 功能自动分配 IP 地址使网络处于联机状态。	—
342	联机	由于 NetBIOS 名称不正确，NetBIOS 不工作。	请修正机器名称（功能 #507）。
343	联机	由于 NetBIOS 名称与他人重复，NetBIOS 不工作。	请更改机器名称（功能 #507）。
344	联机	由于没有指定的 WINS 服务器，无法解析其他网络间的 NetBIOS 名称。	请咨询您的网络管理员。
352	联机	由于 Bonjour 主机名不正确，Bonjour 不工作。	请修正机器名称（功能 #507）。
353	联机	由于 Bonjour 主机名与他人重复，Bonjour 不工作。	请更改机器名称（功能 #507）。
354	联机	由于 Bonjour 服务名称不正确，Bonjour 不工作。	请修正 Bonjour 服务名称（第 87 页）。
355	联机	由于 Bonjour 服务名称与他人重复，Bonjour 不工作。	请更改 Bonjour 服务名称（第 87 页）。
801-999	系统错误	出现系统错误。	请与维修人员联系。

9.3 网络功能

1 启动多功能机。

2 [设备] → [内嵌网络] → [网络]

3 将 “root” 作为用户名，然后输入编程密码（功能 #155）。→ [确定]

功能	目录	选择
设定 LAN 功能	[LAN 功能]	输入 LAN 功能设定。 有关详细内容，请参阅第 84 页。
设定 IP 过滤	[LAN 功能]	输入 IP 过滤信息。 **1.** 在菜单中选择 [LAN 功能]。 **2.** 单击 [IP过滤功能] 旁的 [编辑]。 **3.** 单击 [过滤 (IPv4)]/[过滤 (IPv6)] 旁的 [编辑]。 **4.** 更改方式并编辑 IP 过滤信息。→ [提交] **5.** 关闭网络浏览器。
设定 SNMP 的团体名称	[SNMP]	输入 SNMP 团体名称。 有关详细内容，请咨询您的服务供应商或网络管理员。
设置使用本机的位置	[SNMP]/[BONJOUR]	输入机器的位置信息。

功能	目录	选择
设定 Bonjour 的服务名称	[BONJOUR]	输入 Bonjour 服务名称。
显示 IPv6 的连接本地地址	[IPv6]	连接本地地址将显示出来。
显示用于自动配置的 IPv6 地址	[IPv6]	用于自动配置的 IP 地址将显示出来。
设定 IPv6 的 IP 地址	[IPv6]	输入 IPv6 的 IP 地址。 有关详细内容，请咨询您的服务供应商或网络管理员。
设定 IPv6 的默认路由器	[IPv6]	输入 IPv6 的默认路由器。 有关详细内容，请咨询您的服务供应商或网络管理员。
设定用于扫描到 FTP 服务器的信息	[FTP 功能]	输入 FTP 服务器信息以从本机将扫描图像发送到 FTP 服务器。 有关此功能的详细内容，请参阅扫描章节。
设定用于扫描到 SMB 文件夹的信息	[SMB 功能]	输入 SMB 文件夹信息以从本机将扫描图像发送到 SMB 文件夹。 有关此功能的详细内容，请参阅扫描章节。
设定用于扫描到电子邮件地址的电子邮件服务器信息	[电子邮件功能]	输入电子邮件服务器信息通过电子邮件从本机发送扫描图像。 有关功能的详细内容，请参阅扫描章节。
设定用于传真到电子邮件地址的电子邮件服务器信息	[电子邮件功能]	输入电子邮件服务器信息以通过电子邮件发送传真信息。 有关功能的详细内容，请参阅传真章节。
设定出错通知的电子邮件服务器信息	[电子邮件功能]	输入电子邮件服务器信息以通过电子邮件发送错误通知。 **1.** 在菜单中选择 **[电子邮件功能]**。 **2.** 单击 **[电子邮件服务器]** 旁的 **[编辑]**。 **3.** 输入电子邮件地址（发件人），电子邮件服务器信息和时区。 **4.** **[提交]** **5.** 关闭网络浏览器。
设定出错通知功能	[电子邮件功能]	**[启动]**：发生问题时，本机将电子邮件发送到登录地址。 **[关闭]**（默认值）：关闭此功能。
注册出错通知功能的目的地	[电子邮件功能]	**1.** 在菜单中选择 **[电子邮件功能]**。 **2.** 单击 **[传送地]** 旁的 **[编辑]**。 **3.** 输入出错通知要发送到的电子邮件地址，然后选择问题类型。 – **[寿命警告]**：表示墨盒或硒鼓不久后需要更换的警告。 – **[媒介路径出错]**：表示进纸盘发生故障的错误。 – **[寿命出错]**：表示墨盒或硒鼓需要更换的错误。 **4.** **[提交]** **5.** 关闭网络浏览器。

10.1 参考列表和报告

您可打印出以下列表和报告供您参考。

列表/报告	KX-MB1935 KX-MB2123 KX-MB2128 KX-MB2158	KX-MB1955 KX-MB2133 KX-MB2138 KX-MB2188	KX-MB1985 KX-MB2173 KX-MB2178 KX-MB2198
“安装设定表”	●	●	●
“电子邮件地址列表”	●	●	●
“通讯报告”	●	●	●
“多站点发送编程表”	●	●	●
“打印机测试”	●	●	●
“来电显示表”	●	●	●
“FTP 服务器列表”	–	●	●
“SMB 文件夹表”	–	●	●
“WLAN状态列表”	–	–	●
“部门打印数量”	●	●	●
“快捷复印 / 扫描表”	●	●	●

1 【菜单】（重复）：“打印报告”

2 【◄►】：显示需要的项目。

3 按【设定】以开始打印。→【菜单】

通过网络浏览器界面查看来电显示表（仅支持 LAN 和来电显示的机型）（☞）

重要事项：

- 确保网页上的来电显示表已预先设定为“启动”（功能 #568）。

1. 启动多功能机。
2. [设备] → [内嵌网络] → [设备]
3. 将“root”作为用户名，然后输入编程密码（功能 #155）。→ [确定]
4. 从菜单中选择 [传真功能]。
5. 单击 [来电显示] 旁的 [报表]。
6. 显示来电显示表。
7. 关闭网络浏览器。

通过网络浏览器界面查看通讯报告（仅支持 LAN 和传真的机型）（☞）

重要事项：

- 确保网页上的通讯已预先设定为“启动”（功能 #569）。

1. 启动多功能机。
2. [设备] → [内嵌网络] → [设备]
3. 将“root”作为用户名，然后输入编程密码（功能 #155）。→ [确定]
4. 从菜单中选择 [传真功能]。
5. 单击 [通讯报告] 旁的 [报表]。
6. 将显示通讯报告。
7. 关闭网络浏览器。

10.2 限制模式

您可通过启动部门代码限制输出。
仅知道部门代码的用户可以：
– 进行复印
– 打印文稿

注释：
- 您可对各个部门（最多 10 个部门）设定部门代码和限制设定。
- 若要使用限制模式功能，请勿让很多人知道管理员代码。

10.2.1 设定限制模式

启动限制模式

1. 【菜单】→【#】【1】【5】【4】→【设定】
2. 输入管理员代码（功能 #151）。→【设定】
3. 【1】→ “开”
   - 【0】→ “关”
4. 【设定】→【菜单】

设定部门的限制模式

重要事项：
- 确保预先将功能 #154 设定为“开”。

1. 【菜单】（重复）：“部门设置” →【►】
2. 输入管理员代码（功能 #151）。→【设定】
3. 【◄►】: “新” →【设定】
4. 输入最多 16 个字符的名称（有关字符输入，请参阅第 42 页）。→【设定】
5. 使用 0-9 输入 4 位数字的部门代码。→【设定】
6. 如果需要，更改“打印”或“复印”的设定。
   【▼▲】：选择需要的设定。→【设定】
7. 【菜单】

编辑部门的限制模式

重要事项：
- 确保预先将功能 #154 设定为“开”。

1. 【菜单】（重复）：“部门设置” →【►】
2. 输入管理员代码（功能 #151）。→【设定】
3. 【◄►】: “编辑” →【设定】
4. 【▼▲】：显示需要的项目。→【菜单】→【✱/音频】
5. 如果需要，可编辑名称。→【设定】
6. 如果需要，编辑部门代码。→【设定】
7. 如果需要，编辑部门设定。
   【▼▲】：选择需要的设定。→【设定】
8. 【⊗/停止】→【菜单】

删除已存储的项目

重要事项：
- 确保预先将功能 #154 设定为“开”。

1. 【菜单】（重复）：“部门设置” →【►】

2. 输入管理员代码（功能 #151）。→【设定】
3. 【◄►】: “编辑” →【设定】
   - 若要删除所有项目：
     【◄►】: “全部删除” →【设定】→【设定】→【⊗/停止】
4. 【▼▲】：显示需要的项目。→【菜单】→【#】
   - 若要取消删除操作，请按【⊗/停止】。
5. 【设定】→【菜单】

10.2.2 部门的计数器查看和打印

查看部门的复印/打印页数

1. 【菜单】→【#】【4】【7】【9】→【设定】
2. 输入管理员代码（功能 #151）。→【设定】
3. 【▼▲◄►】：选择需要的项目。→【菜单】

打印一份部门复印/打印的页数报告

1. 【菜单】（重复）: “打印报告”
2. 【◄►】: “部门打印数量” →【设定】
3. 输入管理员代码（功能 #151）。→【设定】
4. 【菜单】

重设部门的计数器

1. 【菜单】（重复）: “部门设置” →【►】
2. 输入管理员代码（功能 #151）。→【设定】
3. 【◄►】: “重置计数器” →【设定】
4. 【设定】→【⊗/停止】
   - 若要取消重设操作，请按【⊗/停止】。

注释：

- 仅当启动限制模式（功能 #154）时，复印/打印的页数才会被重设。

10.3 QUICK-JOB 功能

可以对频繁使用的扫描/复印类型进行预编程（每种最多 3 个）。 可以对以下设定项目进行预编程：

扫描	复印
作业名称	作业名称
扫描方式	页面布局
计算机选择*1	数字
扫描类型	原稿尺寸
扫描尺寸	进纸盘
清晰度	缩放比例
文件格式	清晰度
亮度	双面*2
对比度	边缘
-	页边距

*1 仅支持 LAN 的机型（☞）
*2 仅限支持双面功能的机型。（☞）

编程 QUICK-JOB 项目

1. 将本机设为需要的方式（扫描或复印）。
2. 【快捷复印/扫描】
3. 【▼▲】：选择所需的设置。
4. 【◄►】：选择需要的项目。
5. 【▼▲】：选择需要的设定。→【设定】
   - 若要删除其它项目，请重复步骤 4 和 5。
   - 根据项目，可以使用拨号键盘进行设定。
6. 重复按【⊘/停止】退出。

使用预编程设定进行扫描/复印

1. 将本机设为需要的方式（扫描或复印）。
2. 【快捷复印/扫描】
3. 【▼▲】：选择需要的设定比编号（1-3）。
4. 【◇/开始】

注释：

- 您可以打印 QUICK-JOB 列表（第 88 页）。

10.4 密码打印

可以为从计算机进行的打印分配密码。 此功能可以让您在打印开始时进行控制，以免保密或敏感文稿被打开查看或取走。

1 打开想要打印的文件。

2 从菜单中选择 [打印]。

3 选择本机名称作为当前打印机。

4 单击 [首选项]，然后单击 [作业类型] 选项卡。

5 单击 [密码打印]。
   - 可以在 [作业名称] 中输入需要的作业名称，最多 15 个字符。 如果不输入，则应用程序会自行为作业分配一个名称。

6 单击 [确定]。

7 单击 [打印]。
   - 仅在首次才会显示分配密码的对话框。 输入需要的 4 位密码，然后单击 [确定]。

注释：

- 任务托盘中会显示密码打印图标。 单击此图标以启动可以管理打印作业的密码打印应用程序。

从本机打印保密文稿

1. 【密码打印】
2. 【▼▲】：选择需要的计算机名称。→【设定】
3. 输入在计算机上分配的密码打印密码。→【设定】
4. 【▼▲】：选择需要的打印作业。→【设定】
   - 若要选择多个打印作业，请重复此步骤。
   - 如果计算机未处于活动状态，则不会显示作业。
5. 按【◇/开始】开始打印。

注释：

- 如果在步骤 3 中忘记密码，请使用计算机删除所有打印作业，分配新的密码，然后重新开始打印。

11.1 报告信息（仅支持传真的机型）☞

若要表示本机的传真发送/接收状态，下列其中一条信息将打印在发送报告和通讯报告上（第 88 页）。

信息	代码	原因和解决方法
通信错误	40-42 46-72 FF	● 发生了发送或接收错误。 请再试一次或检查对方的情况。
	43 44	● 发生了线路故障。 请将电话线连接到另一个插孔，然后再试一次。 ● 发生了海外发送错误。 请尝试使用海外方式（功能 #411）。
原稿卡纸	-----	● 清除卡住的文稿（第 108 页）。
对方传真机故障或错误	53 54 59 70	● 因为对方传真机的故障而发生了发送或接收错误。 请检查对方的情况。
拒接传真过滤器	-----	● 本机的垃圾传真过滤器功能拒绝接收传真。
存储已满	-----	● 由于记录纸不够或记录纸卡纸，存储器中已存满了收到的传真。 装入纸张（第 24 页）或取出卡住的纸（第 105 页）。 ● 如果计算机传真设定（功能 #442）设为 **“始终”**，请检查计算机和本机之间的连接。 ● 如果传真预览模式（功能 #448）设定为 **“开”**，使用通过 LAN 连接到计算机的网络浏览器进行查看、打印或保存文稿，然后删除不需要的文稿（第 79 页）。（☞）
没有原稿 / 进纸盘拾纸失败	-----	● 文稿没有正确送入本机。 请重新插入并再试一次。 ● ADF 顶盖未完全关闭。 用力推 ADF 顶盖的前部和后部边缘，然后再次送入文稿。
其他传真无响应	-----	● 对方的传真机占线或记录纸用完。 请再试一次。 ● 对方传真机的振铃次数太多。 手动发送传真（第 70 页）。 ● 对方的机器不是传真机。 请检查对方的情况。 ● 您拨打的号码无效。
按了 ‘停止’ 键	-----	● 按了【⊘/停止】，传真通讯被取消。
机盖被打开了	-----	● 前盖被打开了。 请关好并再试一次。
好	-----	● 传真发送或接收成功。

11.2 一般信息

关于本机状态，显示屏中将显示下列一条或多条信息。

显示屏	原因和解决方法
“请联系维修人员”	● 本机发生了故障。 请与维修人员联系。
“硒鼓故障 请更换”	● 硒鼓发生了故障。 请更换硒鼓和墨盒。

显示屏	原因和解决方法
“请检查原稿”	● 文稿没有正确送入本机。 取出文稿，然后按【⊘/停止】以清除该信息。 重新插入文稿。 如果频繁发生送纸错误，请清洁送纸滚筒（第 111 页），然后再试一次。 ● ADF 顶盖未完全关闭。 用力推 ADF 顶盖的前部和后部边缘，然后再次送入文稿。
“请检查硒鼓”	● 没有正确插入硒鼓。 重新正确插入硒鼓（第 16 页）。
“请检查记录纸#1”	● 未安装记录纸或者标准进纸盘缺纸。 请安装纸张（第 25 页）。 ● 记录纸没有正确送入本机。 重新插入记录纸（第 25 页）。 ● 未安装标准进纸盘或未完全插入。 将标准进纸盘装入本机。
“请检查记录纸 纸盘#1”	● 装入的记录纸不是适当的尺寸。 装入画面上所显示尺寸的记录纸。 ● 如果经常显示该信息，另外请更改记录纸尺寸设定（功能 #380）。 ● 记录纸尺寸设定（功能 #380）设为 “B5(ISO)”、“B5(JIS)” 或 “16开”，这样接收的传真就会存储到存储器中。 更改记录纸尺寸设定并装入适当的记录纸。 注释： ● “#1”：检查标准进纸盘。 显示的纸张尺寸取决于记录纸尺寸设定（功能 #380）。 ● “#2”：检查手动纸盘。 显示的纸张尺寸取决于记录纸尺寸设定（功能 #381）。
“请检查记录纸进纸 进纸盘#2”	● 记录纸没有正确送入本机。 重新插入记录纸（第 108 页）。
“请检查背部机盖”	● 后机盖被打开了。 请关好盖。
“正在冷却定影组件 请稍等”	● 本机正在冷却熔融装置。 请稍候。
“硒鼓将近使用寿命”	● 硒鼓即将达到使用寿命。 如果您身边没有新的硒鼓和墨盒，则您应该尽快买一个，因为当前的硒鼓即将达到使用寿命。
“硒鼓寿命已尽”	● 硒鼓已达到使用寿命。 请立即更换硒鼓和墨盒。
“超出电子邮件容量”	● 执行扫描到电子邮件地址时，扫描页数或扫描数据的文件大小超过了限制。 将文稿分成几个部分。
“有传真文稿存储”	● 本机的存储器中存有传真。 请参阅其它显示信息说明以将传真打印出来。 关于传真存储器容量，请参阅第 114 页。
“传真预览”	● 如果传真预览模式（功能 #448）设定为 “开”， – 使用通过 LAN 连接到计算机的网络浏览器查看、打印或保存接收的传真文稿，然后删除不需要的文稿（第 79 页）。 – 将设定变为 “关”。 保存在存储器中的传真文稿将被自动打印。
“超出文件容量”	● 执行扫描到 FTP 服务器或者扫描到 SMB 文件夹时，扫描页数或扫描数据的文件大小超过了限制。 将文稿分成几个部分。
“请确认关好前盖”	● 前盖被打开了。 请关好盖。
“复印暂停”	● 由于出现问题（示例：记录纸不够或记录纸卡住），复印已停止。 请参阅显示的其它信息说明以继续复印。
“使用环境温度过低”	● 本机内部温度太低，无法正常操作。 在温暖的区域使用本机。
“存储已满”	● 当进行存储器发送时，正在存储的文稿超过了本机的存储器容量。 请手动发送整个文稿。 ● 当进行复印时，正在存储的文稿超过了本机的存储器容量。 请按【⊘/停止】清除此信息。 将文稿分成几个部分。 ● 地址簿中已经没有空间可以存储新项目。 删除不需要的项目（第 43 页）。
“调制解调器故障”	● 本机的调制解调器发生了故障。 请与维修人员联系。

显示屏	原因和解决方法
“没有传真信号回应”	● 对方的传真机占线或记录纸用完。 请再试一次。
“没有记录纸 进纸盘#2”	● 记录纸没有装载在手动纸盘中。 装入纸张（第 28 页）。
“记录纸进纸盘#2”	● 记录纸装载在手动纸盘（第 28 页）中。
“记录纸卡纸” “请打开后盖” “请打开前盖”	● 记录纸卡纸。 取出卡住的纸张（第 105 页）。 ● 从硒鼓上取下保护纸（第 16 页）。
“PCFAX”	● 如果计算机传真设定（功能 #442）设定为 “始终”， – 检查计算机和本机之间的连接。 – 检查计算机是否已打开。
“请稍等”	● 本机正在预热。 请稍候。
“传真提取中出错”	● 对方的传真机不提供查询功能。 请检查对方的情况。
“超出重拨时间”	● 对方的传真机占线或记录纸用完。 请再试一次。
“原稿卡纸 请取出”	● 文稿被卡住。 清除卡住的文稿（第 108 页）。 ● 试图使用自动送稿器发送或复印长于 600 mm 的文稿。 取出文稿，然后按【⊘/停止】以清除该信息。 将文稿分成两页或多页，然后再试一次。 ● ADF 顶盖未完全关闭。 用力推 ADF 顶盖的前部和后部边缘，然后再次送入文稿。
“请清除记录纸背面”	● 记录纸停留在后侧。 从后侧取走记录纸。
“请清除记录纸 进纸盘#2”	● 当试图接收传真或打印报告时，记录纸装载在手动纸盘中。 从手动纸盘中取出记录纸。
“接收存储已满”	● 由于记录纸不够或记录纸卡纸，存储器中已存满了收到的传真。 装入纸张（第 24 页）或取出卡住的纸（第 108 页）。 ● 如果计算机传真（功能 #442）设定为 “始终”， – 检查计算机和本机之间的连接。 – 检查计算机是否已打开。 ● 如果传真预览模式（功能 #448）设定为 “开”， – 使用通过 LAN 连接到计算机的网络浏览器查看、打印或保存接收的传真文稿，然后删除不需要的文稿（第 79 页）。 – 将设定变为 “关”。 保存在存储器中的传真文稿将被自动打印。
“休眠”	● 本机处于节电方式（功能 #403）达到 5 分钟后，将进入休眠状态。 请按任意键使本机进入待机模式以便进行下一步操作。 注释： ● 当本机发出警报蜂鸣声或显示错误消息时，可能无法进入睡眠模式。
“墨粉已用完”	● 墨粉用完了。 请立即更换墨盒。
“墨粉即将用完”	● 墨粉已达到使用寿命。 您很快就要更换墨盒。
“发送出现错误”	● 发生了发送错误。 请再试一次。

11.3 界面信息

显示屏	原因和解决方法
“连接错误”	● 服务器的 IP 地址或网络配置不正确。 请咨询您的网络管理员。 ● 服务器已关闭。 请咨询您的网络管理员。

显示屏	原因和解决方法
“数据错误”	● 本机与计算机之间的缆线没有正确连接。 请检查连接（第 18、22 页）。 ● 服务器的 IP 地址或网络配置不正确。 请咨询您的网络管理员。 ● 您的计算机可能没有足够的内存。 将扫描的清晰度改为较低并重试。 ● 电子邮件服务器配置需要验证。 检查电子邮件服务器的设置。 ● SMB 文件夹为只读。 请咨询您的网络管理员。
“登录错误”	● 服务器的登陆名称或密码错误或者您没有权限登陆到服务器。 请咨询您的网络管理员。
“名称错误”	● 服务器名称错误。 请咨询您的网络管理员。 ● 服务器已关闭。 请咨询网络管理员以启动服务器。
“离线”	● 本机与计算机之间的缆线没有正确连接。 请检查连接（第 18、22 页）。 ● 检查计算机已打开。
“路径错误”	● FTP 服务器或 SMB 文件夹的路径错误。 请咨询您的网络管理员。
“电脑访问错误”	● 检查计算机已打开。 ● 多功能机的扫描应用程序在计算机上无法正确运行。 请重新启动计算机，然后再试一次。 ● 如果您的计算机正忙，请关闭其它应用程序。 ● 您的防火墙软件正在阻止 LAN 连接。 禁用防火墙软件或者更改防火墙设置以允许本机访问您的计算机。
“电脑连接失败”	● 本机与计算机之间的缆线没有正确连接。 请检查连接（第 18、22 页）。 ● 计算机存在某种问题。（例如：确认计算机已开启。） ● 多功能机的扫描应用程序在计算机上无法正确运行。 请重新启动计算机，然后再试一次。

11.4 某个功能无法操作时

11.4.1 一般情况

问题	原因和解决方法
本机无法操作。	● 请检查连接（第 18、22 页）。
记录纸出口迅速堆满纸或者记录纸没有正确叠放在记录纸出口。	● 高湿度可能导致记录纸卷曲。 试着将纸张翻过来，然后重新插入。 如果纸张过于卷曲，请从记录纸出口中取出纸张。 如果此问题仍然存在，请用新开封的纸张重试。
一次送入多页记录纸。	● 如果记录纸裁切不当，一次可能会送入多页记录纸。 翻松纸张数次然后再试。 如果无法解决问题，则减少纸盘内记录纸的数量，然后再试。
无法调整音量，无法显示存储在地址簿中的项目。	● 本机设定为扫描方式或复印方式。 将本机设定为传真方式。 如果此问题仍然存在，请与维修人员联系。
当使用以下项目时，会显示打印错误。 – PC FAX（☞） – 远程控制 – 无线 LAN 设置工具（☞）	● 打印机驱动程序用于 PC FAX、远程控制和无线 LAN 设置工具。 发送错误显示成打印错误。

问题	原因和解决方法
多功能机不能正常操作。	● 如果 USB 缆线连接到 USB 集线器，请将缆线直接连接到计算机上的 USB连接端口。 ● 确保安装了计算机上运行的 Windows 版本的最新 Service Pack。 有关详细内容，请访问 Microsoft 网站。 ● 检查计算机是否有足够的内存和硬盘空间。 如果您的计算机提示内存不足，请关闭其它应用程序。 如果硬盘中没有足够的空间，请删除不必要的文件。 ● 卸载多功能机一次，然后重新安装。
无法安装或卸载多功能机。	● 安装或卸载多功能机时所需的一些文件可能已损坏。 使用 MfsCleaner 实用程序（在附带的 CD-ROM 中）解决此问题。 **1.** 将附带的 CD-ROM 插入 CD-ROM 驱动器。 ● 安装程序将自动启动。 **2.** **[工具] → [清除工具]** **3.** 单击 **[清理]**，然后单击 **[是]** 以重新启动计算机。 注释： ● 若要重新安装多功能机，请参阅第 21 页。
使用多功能机时无法查看使用说明书。	● 将使用说明书预先安装到计算机（第 23 页）。
当使用下列功能时，在 [目标设备] 或 [选择设备] 对话框中找不到本机。 – 扫描 – 远程控制 – PC FAX（☞） – 设备监视器	● 尚未安装打印机驱动程序。 在计算机上安装它（第 21 页）。
忘记了通过遥控操作进行功能编程的密码。	● 您可能已经更改了进行功能编程的密码。 如果您不记得密码，请使用功能 #155 指定一个新的编程密码。 要求您输入当前的密码时，请输入 “0101”。
忘记了限制模式设定的当前管理员代码（功能 #151）。	● 您可能已更改了管理员代码。 如果您不记得密码，请使用功能 #151 指定一个新密码。 要求您输入当前的密码时，请输入 “0101”。
在编程过程中，不能输入代码或密码数字。	● 全部或部分号码与其他代码或ID相同。更改数字： – 传真启动代码：功能 #434 – 自动挂断：功能 #435
与电子邮件相关的功能无法正常运行（仅支持 LAN 的机型）。（☞）	● 对于需要 Secure Sockets Layer（安全套接字层）（SSL）加密环境以发送和接收电子邮件的情况，可能需要额外设置电子邮件服务器和/或使用另外的电子邮件系统。

11.4.2 打印故障

问题	原因和解决方法
记录纸打印时褶皱或折叠。 	● 确保记录纸已正确装入（第 24 页）。 ● 试着将纸张翻过来，或者旋转 180 度。

问题	原因和解决方法
打印质量差（例如文稿上有污迹、污点或线条）。 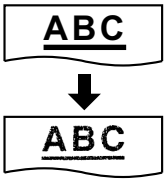 	● 某些纸张附有说明，建议您在哪一面打印。 请将记录纸翻过来。 ● 您可能用过含有 20 % 以上的棉或纤维的纸，如信头纸或用于履历表的纸。 ● 记录纸太潮湿。 请使用新纸。
已经更换了记录纸，但打印质量仍然较差。	● 扫描器玻璃或滚筒因为粘有涂改液等而变脏了。请进行清洁（第 110、111 页）。 在文稿上的涂改液完全干燥之前，请不要插入文稿。 ● 功能 #482 的墨粉节省方式被打开了。 ● 剩余的墨粉不多了。 请更换墨盒。 ● 若要检查硒鼓的寿命和质量，请打印一份打印机测试表（第 88 页）。 如果打印质量仍然不佳，则更换墨盒和硒鼓。
本机排出空白纸张。	● 将本机作为复印机使用时，放置文稿时面向了错误的方向。 ● 对方没有将文稿正确地放在其传真机上。 请检查对方的情况（仅支持传真的机型）。（☞）
当从 Microsoft PowerPoint® 或其它应用程序打印时，彩色和灰度对象以黑色（而不是灰度方式）打印。	● 在打印对话框中选择 [颜色] 或取消 [灰度] 旁边的对号，以便用灰度方式正确打印彩色或灰度对象。
在将本机用作打印机时，打印结果发生变形。	● 通过 USB 将本机连接到计算机时，如果使用计算机取消打印，然后立即重新开始打印，打印结果可能发生变形。 为避免出现这种情况，您必须在重新打印前等待 60 秒钟。
墨粉未定影在从后侧排出的记录纸上。	● 后盖内的绿色推杆处于松开位置。 将绿色推杆向上推到原来的位置。 此外，请确保在打印后关闭后盖。
忘记了密码打印功能的密码。	● 您可能已经更改了密码。 如果您忘记了密码，请运行密码打印应用程序，然后删除所有打印作业。 单击 [设置] 按钮，然后将新的密码输入 [设置] 对话框中。
使用密码打印功能时无法在本机显示中找到我的计算机或打印作业。	● 从应用程序进行的打印还未完成。 请确认密码打印应用程序列表中存在打印作业。 ● 确保计算机未被关闭、处于睡眠模式或注销状态。

11.4.3 扫描器

问题	原因和解决方法
不能扫描。	● 当以高清晰度扫描时，需要大量可用的内存空间。 如果您的计算机提示内存不足，请关闭其它应用程序，然后再试一次。 ● 选择较低的清晰度并重试。 ● 缩小扫描区域并重试。 **1.** 若要预览扫描的图像，请单击 **[预览]**。 **2.** 您可以拖动选择框以指定扫描区域。 **3.** 单击 **[扫描]** 以开始扫描。 ● 本机正在使用中。 请稍候再试。 ● 硬盘中没有足够的空间。 请删除不需要的文件，然后再试一次。 ● 检查计算机和本机之间的连接（第 18、22 页）。 ● 请重新启动计算机，然后再试一次。 ● 您试图扫描的文稿长于您设定的纸张尺寸。 请改变设定或将文稿分成合适的纸张尺寸，然后再试一次。
将本机用作扫描器时，文稿不送入本机（仅自动送稿器）。（☞）	● 从自动送稿器中取出文稿，然后重新插入。
即使单击了[取消]，扫描也仍继续进行。	● 请等待。 可能需要等一会儿才能接受取消请求。
当从本机（仅支持 LAN 的机型）扫描文稿时，所需计算机的名称不显示在本机上。（☞）	● 尚未安装打印机驱动程序。 在计算机上安装它（第 21 页）。 ● 计算机名称列出功能已经设成 **[关]**。 将 **[设备中计算机名称列表]** 设定为 **[开]**（第 33 页）。 ● LAN 中与本机相连的计算机达到最大数量（最多 30 台计算机）。 在其他计算机（第 33 页）上将 **[设备中计算机名称列表]** 设定为 **[关]**。
扫描（复印）结果上出现条纹（纹路）。	● 干扰条纹（波纹）的发生可能取决于原稿类型及扫描（复印）清晰度。 尤其当扫描印刷品（杂志和手册等）时这种条纹可能发生。 这属于扫描器的正常现象。 但是，通过改变清晰度可能会改善这种情况。

11.4.4 复印机

问题	原因和解决方法
本机不能复印。	● 在编程过程中不能进行复印。 编程结束后进行复印。 ● 没有正确设定文稿（第 29 页）。 ● 没有装入记录纸或者本机的记录纸已用完。 装入纸张（第 24 页）。
复印的文稿上的文字不清晰。	● 原稿太深或太淡。 改变对比度（第 58 页）然后再试一次。
复印的文稿太深而且无法读取。	● 您使用了彩纸作为文稿。 请更改对比度（第 58 页）并使用 **“文本”** 清晰度（第 58 页）复印一份稍浅的文稿。

11.4.5 传真 ☞

问题	原因和解决方法
不能发送文稿。	● 电话线连到了本机上的 **[分机接口]** 插孔。 请连接到 **[电话线接口]** 插孔（第 18 页）。 ● 对方的传真机占线或记录纸用完。 请再试一次。 ● 对方的机器不是传真机。 请检查对方的情况。 ● 对方的传真机未能自动接收传真。 手动发送传真（第 70 页）。 ● 将最大传真速度设定为 **“14.4kbps”**（功能 #418）。
不能发送海外传真。	● 请使用海外发送方式（功能 #411）。 ● 请在电话号码结尾加两次暂停或手动拨号。
对方抱怨其收到的文稿上的文字变形。	● 如果您的电话线路具备特殊的电话服务，如呼叫等待，在传真发送过程中可能启动了这类服务。 请将本机连接到没有这类服务的电话线路。 ● 同一线路上的另一台电话没有挂机。 挂断分机，然后再试一次。
对方抱怨接收文稿的质量。	● 尝试复印文稿。 如果复印图像清晰，则说明可能是对方的机器有问题。 如果复印的图像不清晰、太深，或者出现黑线、白线或污迹，请参阅第 96 页的“11.4.2 打印故障”。 ● 原稿太深或太淡。 改变对比度（第 70 页）然后再试一次。
对方抱怨其收到的文稿太深而且无法读取。	● 您使用了彩纸作为文稿。 请更改对比度（第 58 页）并使用 **“文本”** 清晰度（第 58 页）复印一份稍浅的文稿，然后重试。
不能接收文稿。	● 电话线连到了本机上的 **[分机接口]** 插孔。 请连接到 **[电话线接口]** 插孔（第 18 页）。 ● 计算机传真设定（功能 #442）已启动并且收到的传真文稿将自动转移到计算机中。 使用计算机查看收到的文稿（第 77 页）。 ● 传真预览模式（功能 #448）已启动并且收到的传真文稿将自动保存在存储器中。 使用通过 LAN 连接到计算机的网络浏览器查看接收的文稿（第 79 页）。 ● 将最大传真速度设定为 **“14.4kbps”**（功能 #418）。 ● 记录纸装载在手动纸盘中。 从手动纸盘中取出记录纸。（☞）
不能接收所有的文稿（仅支持 LAN 的机型）。（☞）	● 启动传真到电子邮件地址（功能 #452）。 此时，只能接收传真存储器容量（第 114 页）内的传真。 关闭此功能，然后要求对方重新发送文稿。
不能自动接收文稿。	● 接收方式被设定为电话方式。 请设定为传真专用方式（第 72 页）或电话/传真方式（第 73 页）。 ● 应答来电的时间太长。 请减少本机应答来电前的振铃次数（功能 #210）。
虽然显示“连接中.....”，但没有收到传真。	● 来电不是传真。 将接收方式改为电话方式（第 72 页）或电话/传真方式（第 73 页）。

问题	原因和解决方法
接收文稿的打印质量差。	● 如果能够正确复印文稿，则说明本机工作正常。 对方发送的文稿可能不清晰或者对方的传真机有问题。 请求他们发送更清晰的文稿或者检查他们的传真机。 ● 如果不能正确复印文稿，请参阅第 96 页的“11.4.2 打印故障”。
对方抱怨其不能发送文稿。	● 由于记录纸不够或记录纸卡纸，存储器中已存满了收到的传真。 装入纸张（第 24 页）或取出卡住的纸（第 105 页）。 ● 如果计算机传真设定（功能 #442）设为 **“始终”**，请检查计算机和本机之间的连接。 ● 如果传真预览模式（功能 #448）设定为 **“开”**，使用通过LAN连接到计算机的网络浏览器进行查看、打印或保存文稿，然后删除不需要的文稿（第 79 页）。 ● 本机未设定在传真专用方式。 反复按 **【传真自动接收】** 以使 **【传真自动接收】** 指示灯点亮。
不能选择需要的接收方式。	● 如果您想设定传真专用方式： – 反复按 **【传真自动接收】** 以使 **【传真自动接收】** 指示灯点亮。 ● 如果您想设定为电话/传真方式： **1.** 使用功能 #404 选择电话/传真方式。 **2.** 反复按 **【传真自动接收】** 以使 **【传真自动接收】** 指示灯熄灭。 ● 如果您想设定为电话方式： **1.** 使用功能 #404 选择电话方式。 **2.** 反复按 **【传真自动接收】** 以使 **【传真自动接收】** 指示灯熄灭。
当连接了电话分机时，按 **【✱】【#】【9】** 不能接收文稿。	● 必须预先将遥控传真启动设定为开（功能 #434）。 ● 确切地按 **【✱】【#】【9】**。 ● 您可能改变了遥控传真启动代码 **【✱】【#】【9】**（默认设定）。 检查遥控传真启动代码（功能 #434）。
听不到拨号音。	● 电话线连到了本机上的 **[分机接口]** 插孔。 请连接到 **[电话线接口]** 插孔（第 18 页）。 ● 如果您使用分离器/耦合器连接本机，请将其取下，将本机直接连接到墙壁插孔。 如果本机操作正常，则检查分离器/耦合器。 ● 将本机的电话线拔下，然后连接一台操作正常的电话机。 如果此电话操作正常，请与维修人员联系以便修理本机。 如果此电话不能正常操作，请与电话公司联系。 ● 没有连接电源线或电话线。 请检查连接（第 18 页）。 ● 如果通过计算机调制解调器连接本机，则将本机直接连接到电话线插孔。
不能打电话。	● 拨号方式设定有错误。 改变设定（功能#120）。
本机不振铃。	● 关闭了振铃音量。 请调节音量（第 14 页）。
对方抱怨他们只能听到传真音但不能通话。	● 设定了传真专用方式（第 72 页）。 请通知对方此号码是传真专用号码。 ● 将接收方式改为电话方式（第 72 页）或电话/传真方式（第 73 页）。
【重拨】 或 **【⊘】** 按键工作不正常。	● 如果在拨号时按此按键，将会插入暂停。 如果在听到拨号音后立即按此按键，将重拨最后一次拨打的号码。
无法在计算机上接收传真文稿。	● 确保已预先设置下列功能。 – 计算机传真接收（功能 #442） – 计算机传真接收的计算机设置（功能 #443）

问题	原因和解决方法
无法在网络浏览器上显示已接收传真文稿（仅支持 LAN 的机型）。（☞）	● 确保已预先设置下列功能。 – 网页传真预览模式（功能 #448） – 网页传真预览遥控代码（功能 #450） ● 打印、复印或扫描过程中无法在网络浏览器上显示已接收传真文稿。 请在打印、复印或扫描后重试。
无法在网络浏览器上删除已接收传真文稿（仅支持 LAN 的机型）。（☞）	● 删除前请查看、打印或保存收到的传真文稿（第 79 页）。

11.4.6 网络（仅支持 LAN 的机型）☞

问题	原因和解决方法
无法操作下列功能。 – 计算机打印 – 扫描 – 远程控制 – PC FAX（☞） – 设备监视器 – 密码打印	● 确认主接口板上 LAN 端口的 LED 。 如果 LED 显示或者闪烁，则网络访问工作正常。 如果 LED 不点亮或闪烁，确认 LAN 缆线（5 类（Cat-5）以太缆线）已正确地连接到主板的 LAN 端口。 ● 如果 LED 闪烁并且您无法执行需要的操作，则本机的 IP 地址可能已更改。若要检测 IP 地址，请单击连接出错信息对话框中的 [更改 IP]。 ● 检测本机的 IP 地址。 **注释：** ● 如果无法检测到 IP 地址，则需手动输入（功能 #501）。 计算机与本机的 IP 地址必须在同一本地 IP 地址类别内，如下所示。 在与您本地网络规模对应的类别所指定的数字范围内，设置 IP 地址。 类别 / 子网掩码 / IP 地址 A 类 / 255.0.0.0 / 10.0.0.1 - 10.255.255.254 B 类 / 255.255.0.0 / 172.xx.0.1 - 172.xx.255.254*1 C 类 / 255.255.255.0 / 192.168.xx.1 - 192.168.xx.254*2 *1 本机和计算机应该具有相同数值的“xx”，如下列示例所示。 示例：172.16.0.1 - 172.16.255.254 （“xx”的可用范围为 16 - 31） *2 本机和计算机应该具有相同数值的“xx”，如下列示例所示。 示例：192.168.0.1 - 192.168.0.254 （“xx”的可用范围为 0 - 255） ● 您的防火墙软件阻止连接。 禁用防火墙软件或者更改防火墙设置以正常使用多功能机。 ● 如果功能 #580 已设定为 “关”，请将设定更改为 “有线” 或 “无线”。 如果功能 #580 已设定为 “无线”，请参阅第 102 页上的 “11.4.7 无线 LAN ☞”。 ● 确保网络已正确配置。 请咨询您的网络管理员。

问题	原因和解决方法
当安装多功能机时，本机不出现在 [选择网络设备] 对话框中。	● 您的防火墙软件阻止连接，安装程序可能无法列出任何机器。 咨询您的网络管理员，暂时禁用防火墙软件。 ● 本机连接到其它网络分段，安装程序可能无法列出任何机器。 确保网络已正确配置。 请咨询您的网络管理员。
出现 [Windows 安全警报] 对话框，并询问是否阻止 [PCCMFLPD]，而且在安装 Microsoft Windows XP Service Pack 2 或更高版本后，无法使用下列功能。 – 计算机打印 – 扫描 – 远程控制 – PC FAX（☞） – 设备监视器 – 密码打印	● 单击 [保持阻止]，然后运行 Windows 防火墙设置工具以允许多功能机发送数据（第 103 页）。

11.4.7 无线 LAN ☞

问题	原因和解决方法
无法检测到无线接入点的网络名称（SSID）。	● 无线接入点已配置为不显示网络名称（SSID）。 手动输入网络名称（SSID）（功能 #585）。 ● 将本机和无线接入点靠近放置，然后重新进行配置。 ● 如果附近放有产生电磁波的设备（微波炉、数字无绳电话等）或其他无线 LAN 设备： – 保持上述设备远离本机和无线接入点。 – 暂时关闭上述设备的电源。
我无法找到网络名称（SSID）和/或网络密钥。	● 检查无线接入点的设置信息。 有关步骤详细信息，请参阅无线接入点的说明书。
无法将本机连接至无线接入点。	● 将本机和无线接入点靠近放置，然后重新进行配置。 ● 如果附近放有产生电磁波的设备（微波炉、数字无绳电话等）或其他无线 LAN 设备： – 保持上述设备远离本机和无线接入点。 ● 无线接入点的设置错误。 检查无线接入点的设置信息，然后重新进行配置。 有关步骤详细信息，请参阅无线接入点的说明书。 ● 无线接入点配置为限制从特定设备访问。 检查无线接入点的设置。
无线通讯缓慢和/或不稳定。	● 如果本机和无线接入点之间存在障碍物，请尽可能将本机靠近无线接入点放置。 ● 如果附近存在产生电磁波的设备（电视机、微波炉、数字无绳电话等），请使本机和无线接入点远离上述设备。

11.4.8 使用答录机

问题	原因和解决方法
不能自动接收文稿。	● 您的答录机中的应答信息太长。 请将其缩短。 请录制少于 10 秒钟的留言。 ● 答录机的振铃次数太多。 请设定为 1 次或 2 次振铃。

问题	原因和解决方法
不能接收留言。	● 检查答录机是否被启动并正确连接到本机（第 73 页）。 ● 将答录机的振铃次数设定为 1 次或 2 次。
虽然按了遥控操作代码来接通答录机，但线路被中断。	● 代码中可能包含“#”，它用于电话公司提供的某些特定功能。 请将答录机中的代码改为其它号码，使其不包含“#”。

11.4.9 如果停电

- 本机将不工作。
- 当前在存储器中的任何文稿（如在复印、计算机打印过程中）将会丢失。

仅支持传真的机型（☞）：

- 本机在设计上不具备停电时拨打紧急电话的功能。 因此应另作安排以接入紧急服务。
- 传真发送和接收将被中断。
- 传真发送或传真接收过程中的文稿会丢失。
- 电源恢复时将打印停电报告，以告知存储器中的哪些传真项目已被删除。

11.4.10 Microsoft Windows 用户的防火墙设定工具（仅支持 LAN 的机型）☞

安装完 Microsoft Windows XP Service Pack 2 或更高版本/Windows Vista/Windows 7 后，由于 Windows 防火墙功能会激活并阻止连接，您将无法使用下列功能。

– 设备监视器
– LPD 管理器（网络管理工具）

Windows 防火墙设置工具允许您更改 Windows 防火墙安全设置并正确使用上述功能。

1 将本机附带的 CD-ROM 放入 CD-ROM 驱动器中。
- 如果出现 [**语言选择**] 对话框，选择想要使用本软件时需要的语言。 单击 [**确定**]。

2 [工具] ⟶ [Windows 防火墙设置]

3 [添加到例外列表] ⟶ [确定] ⟶ [确定]

确认安全设置（对于 Windows XP 用户）

1. [控制面板] ⟶ [安全中心]
2. [Windows 防火墙]
3. 单击 [**例外**] 选项卡。
4. 确认 [Panasonic Trap Monitor Service] 和 [Panasonic LPD] 在 [**程序和服务**] 列表中显示出来并处于选中状态。

确认安全设置（对于 Windows Vista 用户）

1. [控制面板] ⟶ [安全中心]
2. [Windows 防火墙]
3. [更改设置]
4. [继续]
5. 单击 [**例外**] 选项卡。
6. 确认 [Panasonic Trap Monitor Service]、[Panasonic LPD Manager] 和 [Panasonic LPD] 在 [**程序或端口**] 列表中显示出来并处于启用状态。

确认安全设置（对于 Windows 7/Windows 8/Windows 10 用户）

1. [控制面板] ⟶ [系统和安全] ⟶ [Windows 防火墙] ⟶ [高级设置]
2. [入站规则]
3. 确认 [Panasonic Trap Monitor Service]、[Panasonic LPD Manager] 和 [Panasonic LPD] 在 [**入站规则**] 列表中显示出来并处于启用状态。

11.4.11 KX-MB200　KX-MB700　KX-FLB880 系列用户的注意事项

如果在计算机上已经安装了 KX-MB200　KX-MB700　KX-FLB880 系列多功能机，在安装该系列多功能机后驱动程序将发生变化，按下列说明修改或添加打印机驱动程序。
您可以按如下方法修改或添加打印机驱动程序：

1 启动 Windows 并将 KX-MB200　KX-MB700　KX-FLB880 系列 CD-ROM 插入 CD-ROM 驱动器。
   - 如果出现 **[语言选择]** 对话框，选择想要使用本软件时需要的语言。 单击 **[确定]**。

2 [修改]

3 选择 **[修改用具]** 或 **[添加多功能机驱动程序]**。 接下来，按照屏幕上的说明进行操作。

重要事项：
- 对于 1.12 版本之前的用户，请按照以下说明下载并安装最新的软件。
  [开始] → [所有程序] → [Panasonic] → 机器的名称 → [网上技术支持]。 接下来，按照屏幕上的说明进行操作。

12.1 记录纸卡纸

12.1.1 当记录纸在本机中卡住时

显示屏中将显示下面的信息：

– “记录纸卡纸”
  ↕
  “请打开后盖”
  “请打开前盖”

注意：

- 请勿强行拉出卡住的纸张。

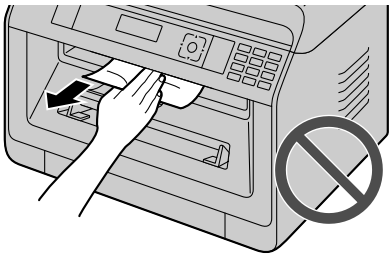

重要事项：

- 拉出标准进纸盘（①）直至其咔哒一声到位，然后抬起纸盘前端将其完全拉出。

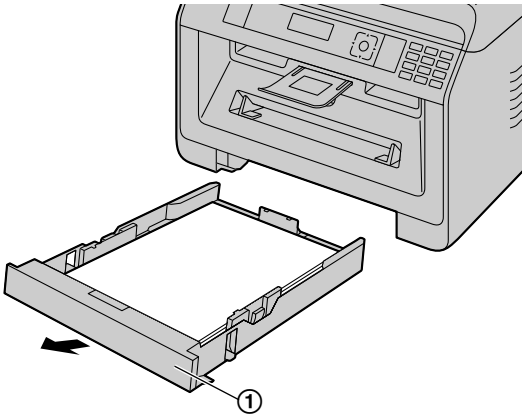

情况 1： 记录纸在底部附近进入本机内部时卡住。

对于 KX-MB2128 KX-MB2138 KX-MB2158 KX-MB2178 KX-MB2188 KX-MB2198

1. 按下凹槽（①）并松开底盖。

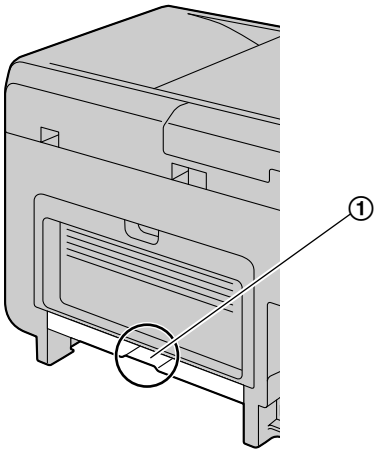

2. 取出卡住的纸张（①）。

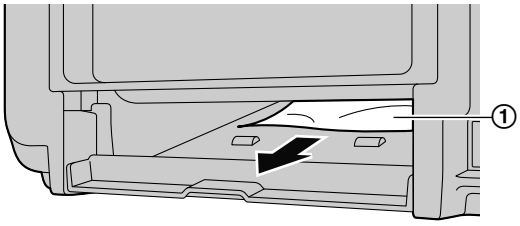

- 卡住的纸张可能贴合在本机的底部。

3. 关闭底盖，直至其卡放到位。

重要事项：

- 确保底盖完全闭合。

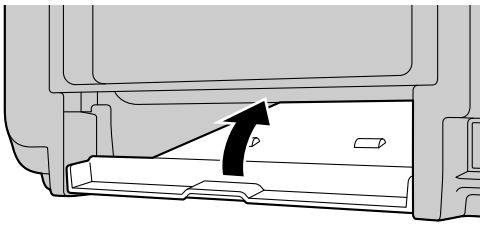

情况 2：当记录纸在后盖内部卡住时。

1. 打开后盖（①）。

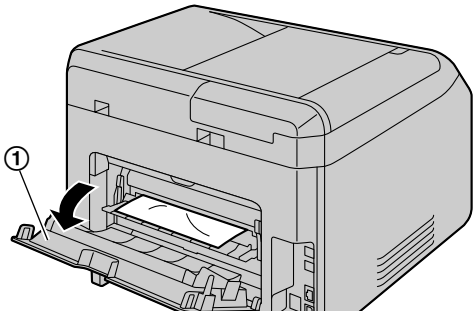

2. 按下两个绿色推杆（①），直至它们不动为止。

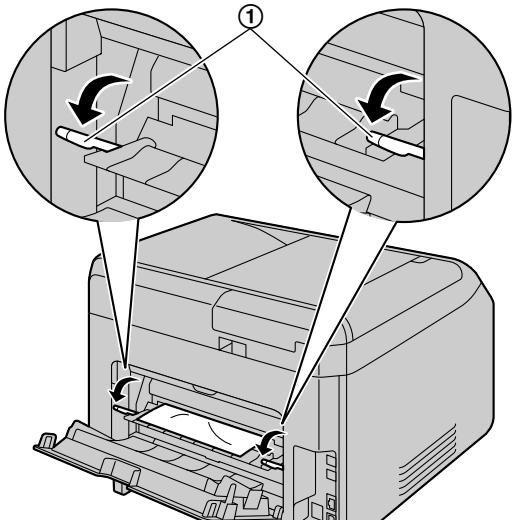

3. 向您自己的方向拉纸，以小心地取出卡住的纸张（①）。

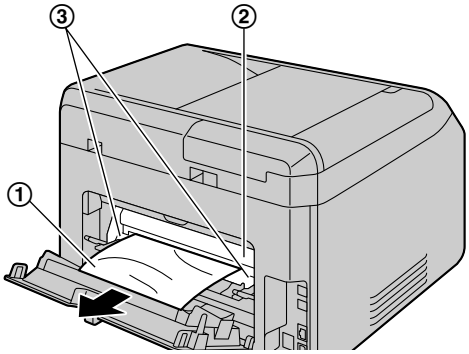

注意：

- 熔融装置（②）会变热。 请勿触摸。

注释：

- 后盖（③）附近也会变暖。
- 如果记录纸无法从后侧取出，请张开出纸口，然后清除卡纸（④）。 取出卡纸后，将出纸口重新放回原处。

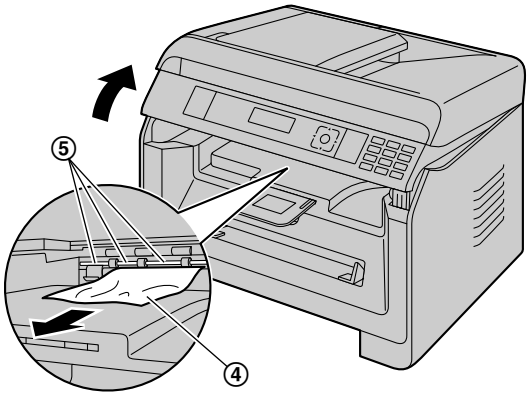

注意：

- 记录纸出纸辊轴附近（⑤）变热。 请勿触摸。

4. 将绿色推杆（①）向上推到原来的位置。

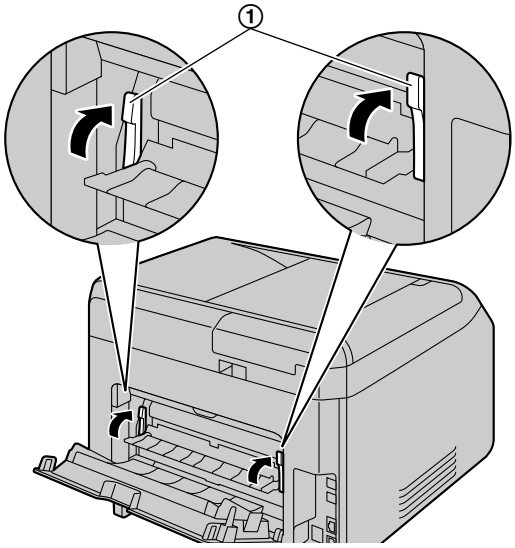

5. 完全关上后盖。

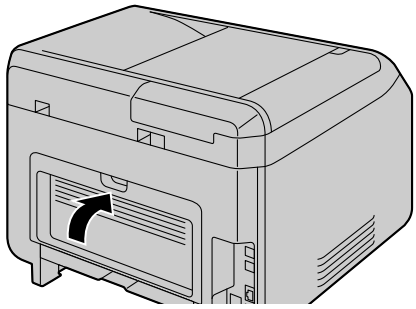

情况 3：当记录纸在前盖内部卡住时。

1. 握住凹槽（①）以打开前盖。

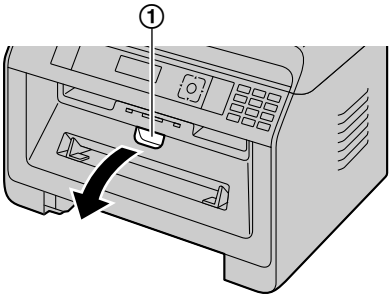

2. 取出硒鼓（①）。

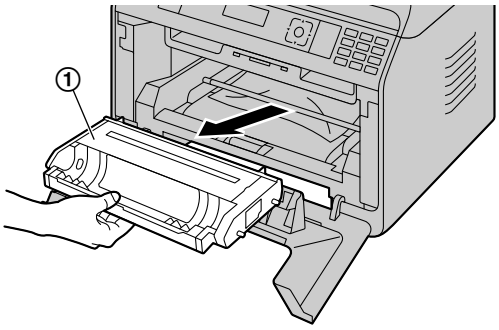

3. 打开后盖并按下绿色推杆。

- 请参阅“情况 2：当记录纸在后盖内部卡住时。”中的步骤 1 和 2，第 106 页。

4. 取出卡住的纸张。

- 如果记录纸的底边（①）伸出，请将记录纸往后推使其松开，然后将其拉出。

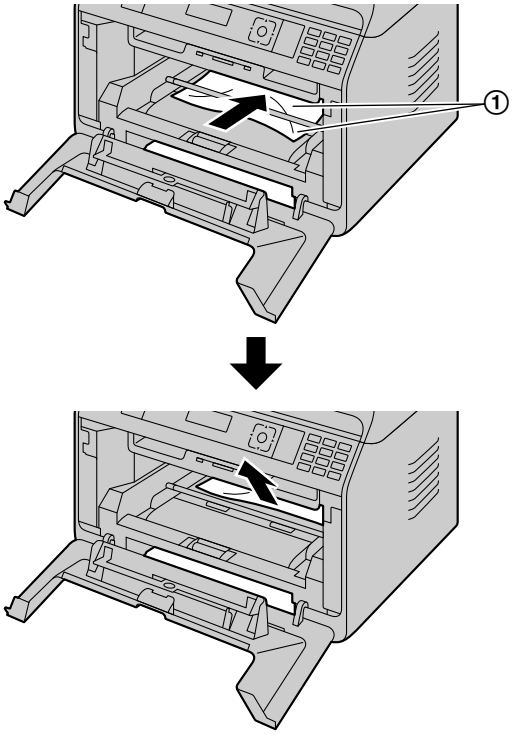

- 如果记录纸的顶边（②）露在外面，请手持卡纸的前端将其拉出。

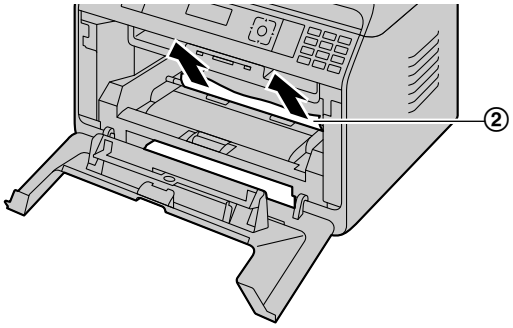

- 在清除卡纸后，请重新将硒鼓装入本机。

5. 关闭前盖以清除出错信息，然后插入标准进纸盘。

6. 上推绿色推杆并关闭后盖。

- 请参阅“情况 2：当记录纸在后盖内部卡住时。”中的步骤 4 和 5，第 106 页。

12.1.2 当记录纸没有正确送入本机时

显示屏中将显示下面的信息：

– “请检查记录纸#1 按开始键”

1 将标准进纸盘完全拉出。

2 重新装入记录纸。

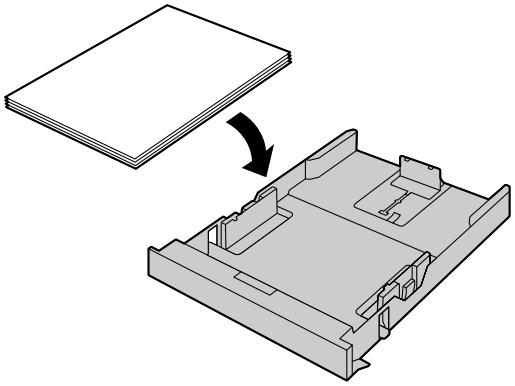

3 将标准进纸盘装入本机。

注释：

- 如果仍显示信息，请检查记录纸规格，然后重新装入记录纸。 有关详细内容，请参阅第 25 页。

12.1.3 当手动盘中的记录纸未正确送入本机时

显示屏中将显示下面的信息。

– “请检查记录纸进纸 进纸盘#2”

1 取出记录纸。

2 重新放入记录纸。

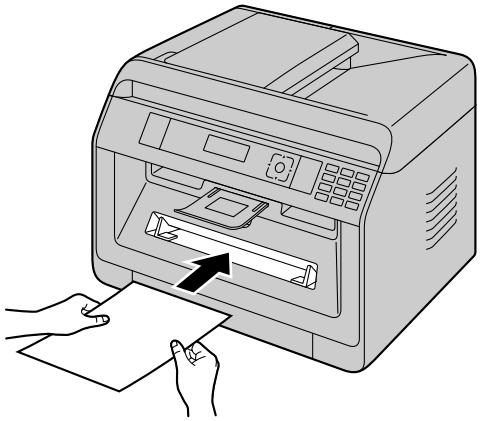

注释：

- 如果仍显示信息，请检查记录纸规格，然后重新装入记录纸。 有关详细内容，请参阅第 28 页。

12.2 文稿卡纸（自动送稿器）

显示屏中将显示下面的信息：

– “原稿卡纸 请取出”

注意：

- 在抬起 ADF 盖之前，切勿用力拉出卡住的文稿。

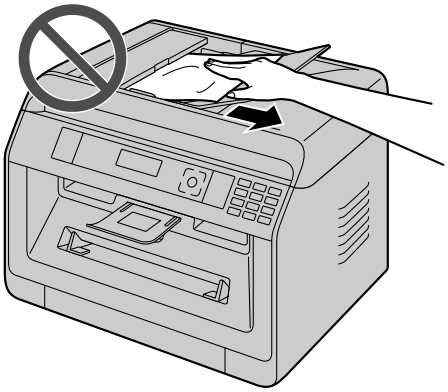

1 按住文稿盖（②），同时打开 ADF 盖（①）。

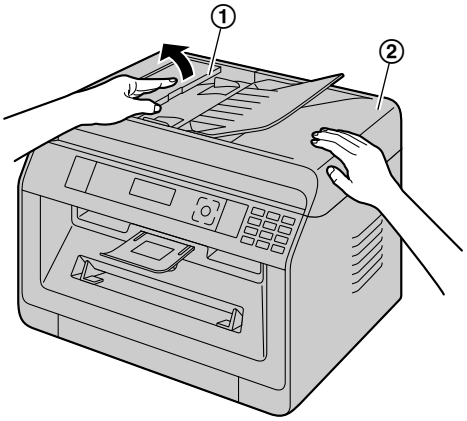

2 小心地取出卡住的文稿（①）。

当文稿在文稿入口附近卡住时：

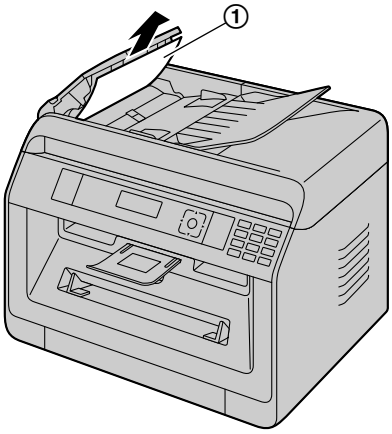

- 如果不能取出卡住的文稿（①），请打开文稿盖并取出文稿，然后关上文稿盖。

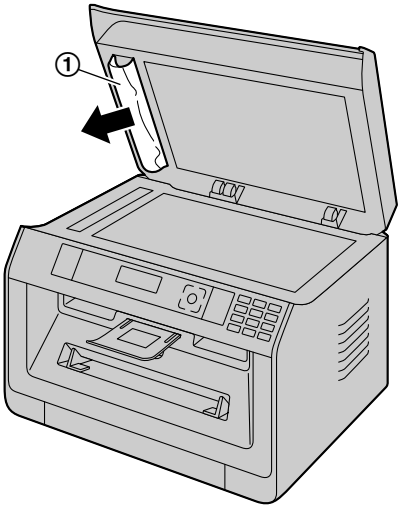

当文稿在文稿出口附近卡住时：

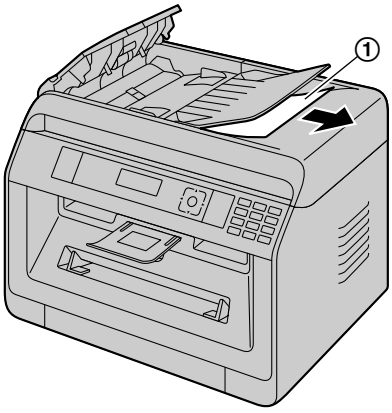

3 关上 ADF 盖。

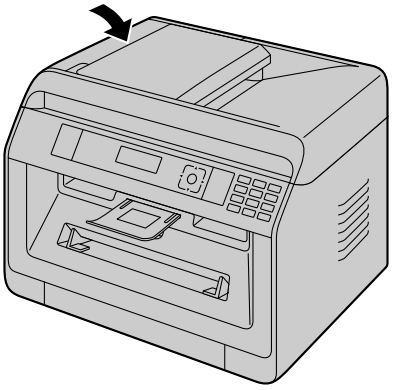

- 请按【⊘/停止】清除此信息。

13.1 清洁白色盖板和玻璃

当下列纸张上出现黑线、白线或脏图案时，请清洁白色盖板和玻璃：

– 记录纸，
– 原稿，
– 扫描的数据，或
– 对方收到的传真文稿。（☞）

注意：

- **不要使用纸制品，如纸毛巾或纸巾进行清洁。**

1 打开文稿盖（①）。

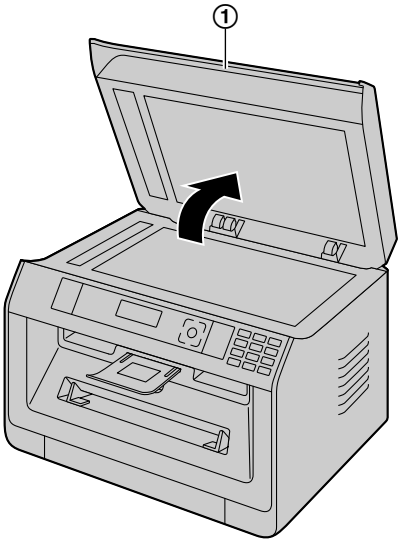

2 按住文稿盖，同时清洁白色盖板（①）和扫描器玻璃（②）。

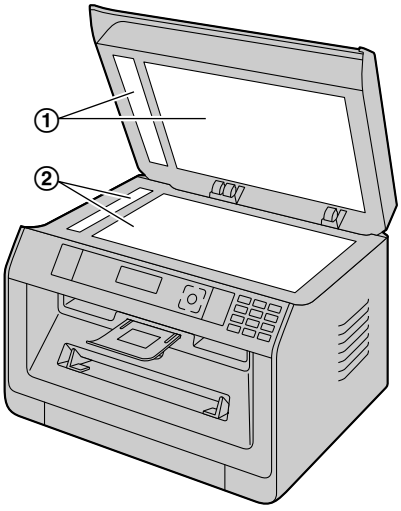

3 关上文稿盖（①）。

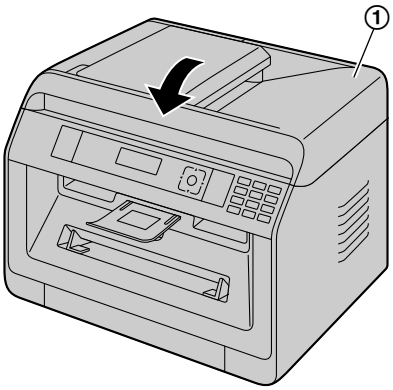

13.2 清洁送稿器滚筒

经常发生送纸错误时，或者在文稿上出现一条线或脏图案时，请清洁滚筒。

注意：

- 不要使用纸制品，如纸毛巾或纸巾进行清洁。

1 关闭电源开关。

2 按住文稿盖（②），同时打开 ADF 盖（①）。

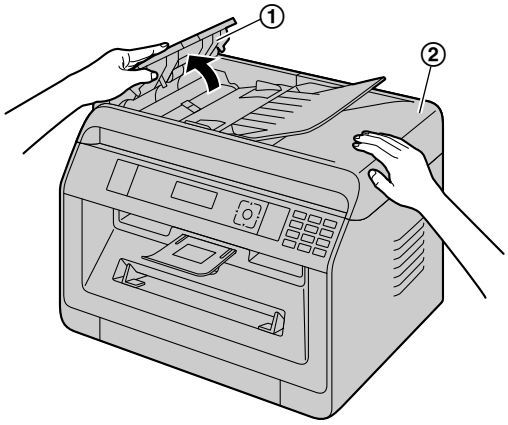

3 使用蘸水的布清洁送稿器滚筒（①），然后让所有部件完全干燥。

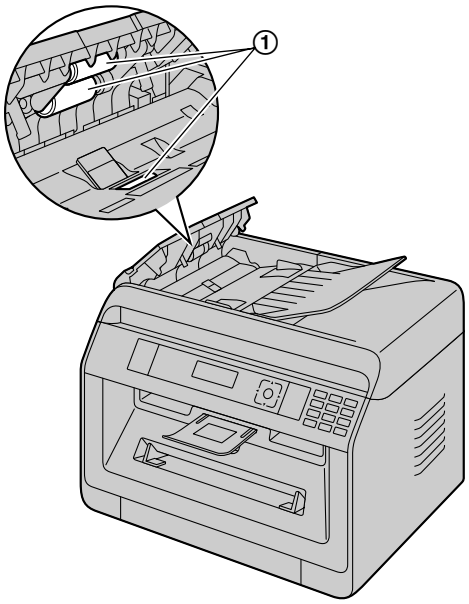

4 关上 ADF 盖。

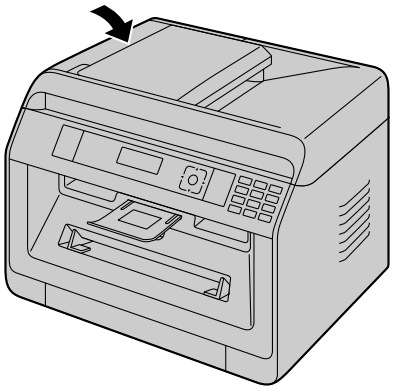

5 打开电源开关。

13.3 清洁硒鼓

重要事项：

- 如果硒鼓的凹槽变脏，在打印件上可能会出现线条或污迹。 请务必清除硒鼓内残留的墨粉以保证打印质量。
- 硒鼓清洁器预装在本机中。 打开前盖，然后取下装在本机右侧的清洁器（①）。

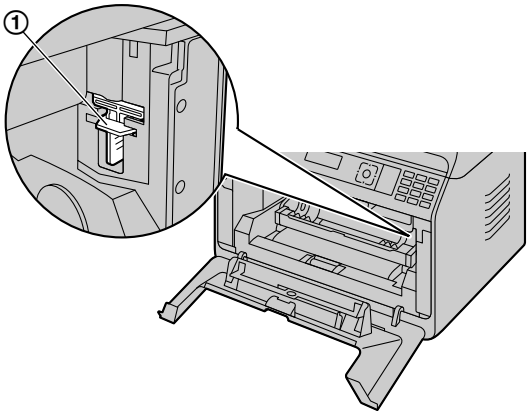

- 将清洁器（①）插入左侧凹槽（②）并从一侧移动到另一侧至少 3 次以清洁硒鼓内部。 为右侧凹槽（③）重复该步骤。

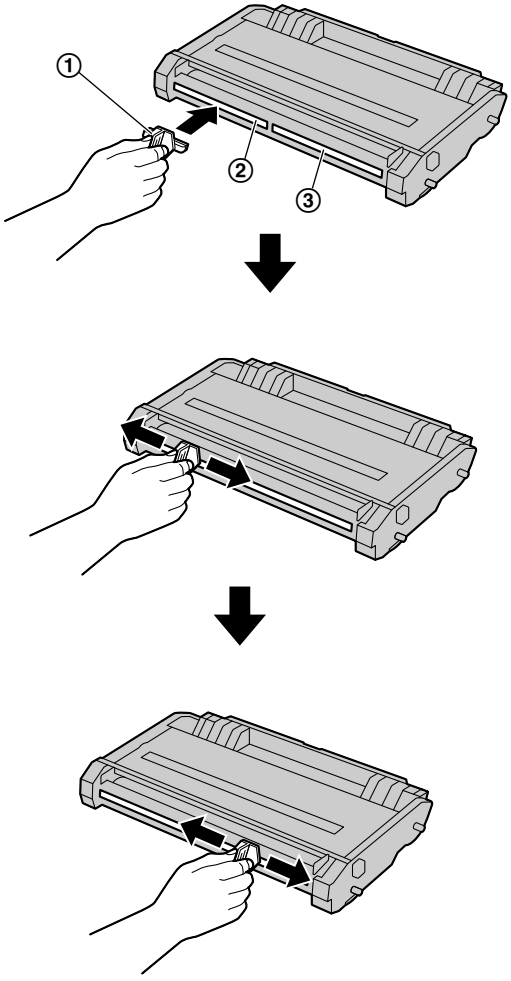

注释：

- 请务必从头到尾清洁每条凹槽，包括其边缘。
- 清洁后，将清洁器重新装于原处。

14.1 规格

项目		规格
打印机类型		激光打印机
存储器容量（用于操作和存储的存储器）		KX-MB2128 KX-MB2138 KX-MB2158 KX-MB2178 KX-MB2188 KX-MB2198： 64 MB KX-MB1935 KX-MB1955 KX-MB1985 KX-MB2123 KX-MB2133 KX-MB2173： 32 MB
电源		220-240 V AC，50/60 Hz，4.5 A
耗电量	睡眠*1	KX-MB1935 KX-MB2123 KX-MB2128 KX-MB2158： 小于 3.3 W KX-MB1955 KX-MB2133 KX-MB2138 KX-MB2188： 小于 3.3 W*2 小于 3.5 W*3 KX-MB1985 KX-MB2173 KX-MB2178 KX-MB2198： 小于 3.3 W*2 小于 3.5 W*3 小于 4.2 W*4
	待机	约 65 W
	复印	约 500 W
	最大	约 1,000 W（打开熔融灯时）
尺寸（宽 × 深 × 高）		约 410 mm × 400 mm × 320 mm （当安装了话筒时，宽度为 447 mm。）
产品重量		约 13 kg（包含附件） 约 12 kg（仅本机）
操作环境		10 °C - 32.5 °C，20 % - 70 % RH（相对湿度）
扫描器类型		彩色密接图像传感器（CIS）
文稿尺寸	扫描器玻璃	宽度：最大 216 mm 长度：最大 297 mm
	自动送稿器（☞）	宽度：最大 216 mm/最小 128 mm 长度：最大 600 mm/最小 128 mm
有效扫描宽度		208 mm
有效打印宽度		Letter/Legal：208 mm A4： 202 mm
扫描清晰度		最大 600 × 1,200 dpi（光学） 最大 19,200 × 19,200 dpi（插值）
CIS LED 指示灯特性	LED 放射输出	最大 1 mW
	波长	红色：624 nm 典型波长 绿色：525 nm 典型波长 蓝色：470 nm 典型波长
	放射持续时间	连续

项目		规格
扫描到电子邮件地址存储器容量*5		KX-MB2128 KX-MB2138 KX-MB2158 KX-MB2178 KX-MB2188 KX-MB2198： 总计 5 MB（包括页眉和电子邮件）或 100 页，无论首先达到何种限制。 KX-MB1935 KX-MB1955 KX-MB1985 KX-MB2123 KX-MB2133 KX-MB2173： 总计 5 MB（包括页眉和电子邮件）或 50 页，无论首先达到何种限制。
扫描到 FTP 服务器存储器容量*5		KX-MB2128 KX-MB2138 KX-MB2158 KX-MB2178 KX-MB2188 KX-MB2198： 总计 10 MB 或 100 页，无论首先达到何种限制。 KX-MB1935 KX-MB1955 KX-MB1985 KX-MB2123 KX-MB2133 KX-MB2173： 总计 5 MB 或 50 页，无论首先达到何种限制。
扫描到 SMB 文件夹存储器容量*5		KX-MB2128 KX-MB2138 KX-MB2158 KX-MB2178 KX-MB2188 KX-MB2198： 总计 10 MB 或 100 页，无论首先达到何种限制。 KX-MB1935 KX-MB1955 KX-MB1985 KX-MB2123 KX-MB2133 KX-MB2173： 总计 5 MB 或 50 页，无论首先达到何种限制。
适用线路*6		公共交换电话网络
调制解调器速度*6		33,600 / 31,200 / 28,800 / 26,400 / 24,000 / 21,600 / 19,200 / 16,800 / 14,400 / 12,000 / 9,600 / 7,200 / 4,800 / 2,400 bps；自动降速
传真清晰度*6		水平：8 像素/mm
		垂直：3.85 线/mm - 标准清晰度， 7.7 线/mm - 精细/照片清晰度， 15.4 线/mm - 超精细清晰度
发送时间*6*7		约 4 秒/页（ECM-MMR 存储器发送）*8
数据压缩系统*6		Modified Huffman（MH）、Modified READ（MR）、Modified Modified READ（MMR）
传真存储器容量*6		总计 3.0 MB 存储器接收约 80 页 存储器传送约 150 页 （在标准清晰度下以 ITU-T 1 号测试稿为根据。）
打印清晰度		600 × 600 dpi
打印速度（页/分钟）（约）	单面	A4：26 ppm Letter：27 ppm
	双面*9	A4：24 ppm Letter：25 ppm
激光二极管特性	激光输出	最大 10 mW
	波长	760 nm - 800 nm
	放射持续时间	连续

项目		规格
计算机界面		USB*10*11
		LAN（10 Base-T/100 Base-TX）*5*10
		无线 LAN（IEEE802.11b/g/n）*12
复印清晰度		最大 600 × 600 dpi
无线 LAN*12	天线	1 × 1（分集式）
	发送方法	SISO（单入/单出）- OFDM、OFDM、DSSS
	通讯标准	IEEE802.11n/b/g
	频率范围（中心频率）/频道	2.412 GHz - 2.472 GHz（1 - 13 频道）
	数据传送速率*13	IEEE802.11n：6.5 - 72.2 Mbps IEEE802.11g：6 - 54 Mbps IEEE802.11b：1 - 11 Mbps
	接入方法	基础设施模式/特殊模式
	安全*14	WPA/WPA2-PSK (TKIP/AES) 开放系统（WEP64/WEP128）
	WPS	PBC 方式（按钮方式），PIN 方式（PIN 代码方式）

*1 基于 IEC 62301 标准。
*2 仅当通过 USB 接口连接且 LAN 方式（功能 #580）关闭时。
*3 仅当连接有线 LAN 时。
*4 仅当连接无线 LAN 时。
*5 仅限支持 LAN 连接的机型。（☞）
*6 仅限支持传真功能的机型。（☞）
*7 发送速度取决于各页的内容、清晰度、电话线路状况和对方机器的能力。
*8 使用原稿方式时，发送速度是以 ITU-T 1 号测试稿为根据的。 如果对方机器的能力低于您的机器，发送时间可能更长。
*9 仅限支持双面功能的机型。（☞）
*10 为确保符合持续辐射限制：
– 只应使用屏蔽型 A 型公头/B 型公头 USB 缆线（示例：高速 USB 2.0 认证缆线）。
– 只应使用屏蔽型 LAN 缆线（5 类（Cat-5）以太电缆）。（☞）
*11 若要保护本机，在发生雷雨的地方只应使用屏蔽 USB 缆线。
*12 仅限支持无线 LAN 的机型。（☞）
*13 实际线路速度可能会因网络环境和连接的无线设备而不同。
*14 根据使用的无线路由器（无线接入点），本机和无线路由器之间可能无法连接。 连接到 802.11n 时，将安全选项设为 WPA-PSK (AES) 或 WPA2-PSK (AES)。

ITU-T 1 号测试稿

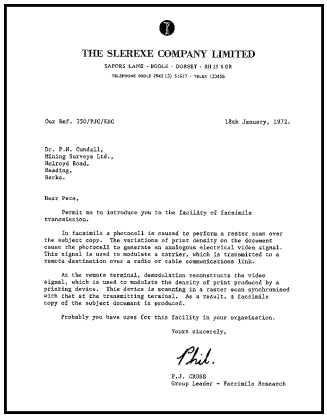

THE SLEREXE COMPANY LIMITED

SAPORI LANE - BOGLA - DORSET - BH20 4EX

TELEPHONE WOOL (945 12) 5421 - TELEX 123456

Our Ref. 350/PJC/EAC 16th January, 1972.

Dr. P.H. Cundall,
Mining Surveys Ltd.,
Holroyd Road.
Reading,
Berks.

Dear Pete,

Permit me to introduce you to the facility of facsimile transmission.

In facsimile a photocell is caused to perform a raster scan over the subject copy. The variations of print density on the document cause the photocell to generate an analogue electrical video signal. This signal is used to modulate a carrier, which is transmitted to a remote destination over a radio or cable communications link.

At the remote terminal, demodulation reconstructs the video signal, which is used to modulate the density of print produced by a printing device. This device is scanning in a raster scan synchronised with that at the transmitting terminal. As a result, a facsimile copy of the subject document is produced.

Probably you have uses for this facility in your organisation.

Yours sincerely,

Phil.

P.J. CROSS
Group Leader - Facsimile Research

记录纸规格

项目			规格
标准进纸盘	纸张尺寸	单面	A4、Letter、B5 (ISO/JIS)、16K
		双面*1	A4、Letter
	纸张类型	单面	普通纸/薄纸
		双面*1	
	纸张重量	单面	60 g/m² 至 105 g/m²
		双面*1	
手动纸盘	纸张尺寸	单面	● A4、Letter、A5、Legal、B5 (ISO/JIS)、16K、216 × 330、216 × 340、自定义*2 ● 信封 #10/信封 DL/信封 YOUKEI #4/信封 CHOUKEI #3/信封 CHOUKEI #4
		双面*1	A4、Letter、Legal、216 × 330、216 × 340
	纸张类型	单面	普通纸/薄纸/厚纸/标签/信封
		双面*1	普通纸/薄纸
	纸张重量	单面	60 g/m² 至 220 g/m²
		双面*1	60 g/m² 至 105 g/m²

*1 仅限支持双面功能的机型。（☞）
*2 使用计算机进行打印时，也可以使用自定义尺寸的记录纸。
– 210-216 × 279-356 mm

纸盘装纸

纸盘类型	纸张类型	纸盘装纸（进纸）*1	纸盘装纸（出纸）*2
标准进纸盘	薄纸 （60 g/m² - 75 g/m²）	250*3	100*5
	普通纸 （75 g/m² - 80 g/m²）	250*3	100*5
	普通纸 （80 g/m² - 90 g/m²）	230*3	100*5
	普通纸 （90 g/m² - 105 g/m²）	200*3	100*5
手动纸盘	薄纸 （60 g/m² - 75 g/m²）	1	100*5
	普通纸 （75 g/m² - 105 g/m²）	1	100*5
	厚纸 （105 g/m² - 220 g/m²）	1	1*4
	标签	1	1*4
	信封	1	1*4

*1 如果装入的纸张超出了指定的量，则可能会出现卡纸和损坏纸张。
*2 纸张数量可能会随使用环境而异。
*3 视纸张类型而定，装入的纸张可能会超出上限标记。 在此情况下，请从纸盘中取出部分纸张。
*4 厚纸和特殊介质将从后侧打印输出。 此时，请在打印后移除每张纸/介质。
*5 出纸区域内可装入的纸张数量可能会随纸张规格而异。

纸张尺寸

（宽 × 长）

项目		规格
普通纸/薄纸/厚纸/标签	A4	210 × 297 mm
	A5	148 × 210 mm
	Letter	216 × 279 mm
	Legal	216 × 356 mm
	B5 （ISO）	176 × 250 mm
	B5 （JIS）	182 × 257 mm
	16K	195 × 270 mm
	216 × 330	216 × 330 mm
	216 × 340	216 × 340 mm
	自定义尺寸	210-216 × 279-356 mm
信封	信封 #10	104.7 × 241.3 mm
	信封 DL	110 × 220 mm
	信封 YOUKEI #4	105 × 235 mm
	信封 CHOUKEI #3	120 × 235 mm
	信封 CHOUKEI #4	90 × 205 mm

墨盒寿命

墨盒需要定期更换。墨盒寿命取决于所打印文稿的内容多寡，如下所列。 页数基于采用默认打印浓度设定打印 A4 尺寸纸张时的“ISO/IEC 19752”*1。 墨粉量的消耗因文稿类型而异。 请参阅以下示例。

*1 “ISO/IEC 19752”是与 ISO（国际标准化组织）颁布的“含有打印机部件的单色电图打印机和多功能设备用墨盒容量的测定方法”相关的国际标准。

示例 1	示例 2	示例 3
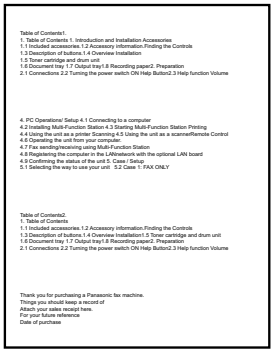	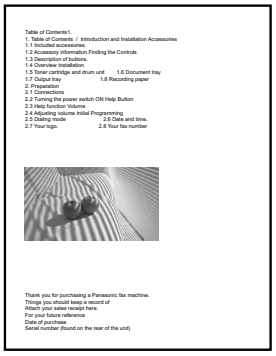	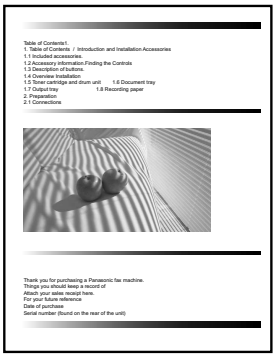
打印数量（大约）： 2,000	打印数量（大约）： 1,000	打印数量（大约）： 700

注释：

- 实际墨盒寿命受多种因素影响，如温度、湿度、纸张类型、使用的墨粉量或每次打印作业的页数。 如果本机经常用来打印页数很少的打印作业，墨盒能打印的实际打印页数可能要比这个估计值少很多。 由于影响墨盒实际寿命的许多因素无法控制，因此我们不能保证您的墨盒能够打印的最少页数。
- 页数会随文字的深度、厚度和尺寸而改变。
- 页数会随每个作业的打印页面而变化，如果大多数作业每个作业仅 1 页，则墨盒寿命可能会比上述示例 1 减少约 30 % 。
- 如果启用墨粉节省功能，墨盒的寿命可延长约 20 %。

硒鼓寿命

硒鼓需要定期进行更换。 硒鼓最长寿命约为 10,000 页 A4 单面纸。

注释：

- 实际硒鼓寿命受多种因素影响，如温度、湿度、纸张类型以及每次打印作业页数所消耗的墨粉量。 如果本机经常用来打印页数很少的打印作业，硒鼓能打印的实际打印页数可能要比这个估计值少很多。 由于影响硒鼓实际寿命的许多因素无法控制，因此我们不能保证您的硒鼓能够打印的最少页数。
- 如果机器显示屏上显示“**硒鼓寿命已尽**”，则表示硒鼓已差不多达到使用寿命。 此时，机器不会停止打印，但是我们强烈建议您更换硒鼓以避免造成打印质量不佳。

废物处理方法

应按国家和当地所有环境法规的要求弃置废物。

14.2 版权和许可信息（仅支持 LAN 的机型）☞

```
*    "This product includes software developed by the OpenSSL Project
*    for use in the OpenSSL Toolkit. (http://www.openssl.org/)"
*
*    "This product includes software developed by the OpenSSL Project
*    for use in the OpenSSL Toolkit (http://www.openssl.org/)"
*
*    "This product includes cryptographic software written by
*    Eric Young (eay@cryptsoft.com)"
*    The word 'cryptographic' can be left out if the rouines from the library
*    being used are not cryptographic related :-).
*
*    "This product includes software written by Tim Hudson (tjh@cryptsoft.com)"
```

- 本产品包含某些其他开放源软件。
- 有关上述开放源软件的版权和许可信息，请参阅附带 CD-ROM 中的 "Manual/Agreement" 文件夹。

15.1 索引

#

#101 日期和时间: *20*
#102 您的标志: *35*
#103 您的传真号码: *35*
#110 语言: *36*
#120 拨号方式: *36*
#121 重新呼叫/闪断时间: *36*
#124 ADSL 方式: *36*
#145 LCD 显示对比度: *36*
#147 刻度选择: *36*
#148 显示间隔: *36*
#151 管理员代码: *36*
#154 限制模式: *89*
#155 更改密码: *36*
#158 维护时间: *36*
#159 将所有功能设定为默认: *37*
#161 振铃类型: *37*
#165 哔声: *37*
#174 作业结束通知: *37*
#210 传真振铃次数: *37*
#212 电话/传真延迟振铃次数: *81*
#216 自动来电显示表: *37*
#226 时间调节: *37*
#289 删除全部地址簿: *37*
#380 标准进纸盘中的纸张尺寸: *38*
#381 手动纸盘中的纸张尺寸: *38*
#383 标准进纸盘的纸张类型: *38*
#384 手动纸盘的纸张类型: *38*
#401 发送报告: *81*
#402 自动通讯报告: *81*
#403 节电: *38*
#404 手动应答方式: *81*
#405 默认传真清晰度: *81*
#407 传真接收的双面打印设定: *81*
#411 国际方式: *81*
#412 延迟发送: *81*
#413 ECM 选择: *81*
#416 连接音: *81*
#418 最大传真速度: *82*
#419 快速扫描方式: *82*
#420 确认目的地: *82*
#421 拨号键盘输入限制: *82*
#422 传真号码再输入: *82*
#424 确认下一份文稿: *82*
#432 自动缩小: *82*
#434 传真启动代码: *82*
#435 自动挂断: *82*
#436 静音传真振铃次数: *82*
#437 存储器接收提示: *82*
#438 友好接收: *82*
#442 计算机传真设定: *83*
#443 计算机传真接收: *78*
#448 传真预览模式: *78*
#450 网页传真预览遥控代码: *83*
#451 传真接收通知: *83*
#452 传真到电子邮件地址设定: *83*
#458 删除全部接收的传真: *83*
#459 将传真功能设定为默认值: *83*
#460 复印时的进纸盘设定: *69*
#461 默认复印清晰度: *69*
#462 对比度保持: *38*
#463 默认操作方式: *38*
#464 方式定时: *38*
#467 页面布局保持: *69*
#468 倍率保持: *69*
#469 分页保持: *69*
#470 双面保持: *69*
#473 边缘保持: *69*
#474 框边距: *69*
#475 边距保持: *69*
#478 复印的 QUICK-JOB 优先级: *38*
#479 部门的计数器查看: *90*
#482 节省墨粉: *17*, *38*
#493 扫描方式: *57*
#494 扫描参数保持: *57*
#497 扫描 QUICK-JOB 的优先级: *38*
#500 DHCP 方式: *84*
#501 IP 地址: *84*
#502 子网掩码: *84*
#503 默认网关: *84*
#504 DNS 服务器 #1: *84*
#505 DNS 服务器 #2: *84*
#507 机器名称: *84*
#508 MAC 地址: *84*
#513 Bonjour: *84*
#526 网络状态: *84*
#532 IP 过滤: *84*
#533 自动 IP: *84*
#534 HTTPD: *84*
#535 IPv6 协议: *84*
#538 WINS 服务器 #1: *84*
#539 WINS 服务器 #2: *85*
#567 在网页上编辑地址簿: *85*
#568 网页上的来电显示表: *85*
#569 网页上的通讯: *85*
#578 删除全部 FTP/SMB 地址: *85*
#580 LAN 方式: *85*
#581 无线状态: *85*
#582 WPS-PBC: *85*
#583 WPS-PIN: *20*
#584 SSID 搜索: *21*
#585 手动无线设置: *21*
#586 无线恢复: *85*
#774 数据超时: *52*
#776 交换 A4/letter 打印: *52*

A

ADSL 方式 （功能 #124）: *36*
安装设定表: *88*

B

报告和显示: *92*
报告
  安装设定: *88*
  地址: *88*
  断电: *103*
  多站点发送: *88*
  发送: *81*, *92*
  FTP 服务器: *88*
  来电显示: *37*, *88*
  SMB 文件夹: *88*
  通讯: *81*, *88*, *92*
  页数: *90*
倍率保持（功能 #468）: *69*
哔声（功能 #165）: *37*
编程: *35*
边距保持（功能 #475）: *69*
边缘保持（功能 #473）: *69*
标签: *47*
标志（功能 #102）: *35*, *70*
拨号方式（功能 #120）: *36*
拨号键盘输入限制（功能 #421）: *82*
Bonjour（功能 #513）: *84*

C

重拨: *70*
重设传真功能（功能 #459）: *83*
重设所有功能（功能 #159）: *37*
重新呼叫时间（功能 #121）: *36*
储存
  多站点: *43*
传真到电子邮件地址设定（功能 #452）: *83*
传真功能: *81*
传真号码（功能 #103）: *35*, *70*
传真号码再输入（功能 #422）: *82*
传真接收的双面打印设定（功能 #407）: *81*
传真接收通知（功能 #451）: *83*
传真启动代码（功能 #434）: *82*
传真预览模式（功能 #448）: *78*
传真振铃次数（功能 #210）: *37*
传真至电子邮件地址: *79*
传真专用方式: *72*
存储器接收提示（功能 #437）: *82*
存储
  地址薄: *43*
  来电者信息: *75*

D

答录机: *73*
打印
  双面: *46*
  特殊介质: *47*
DHCP 方式（功能 #500）: *84*
地址薄
  存储: *43*
  发送传真: *71*
地址簿
  全部删除（功能 #289）: *37*
地址列表: *88*
电话簿: *45*
电话方式: *72*
电话分机: *72*
电话/传真方式: *73*
电源开关: *19*
电子邮件地址
  存储: *43*, *45*
  全部删除（功能 #578）: *85*
电子邮件情况（SSL 除外）: *96*
DNS 服务器 #1（功能 #504）: *84*
DNS 服务器 #2（功能 #505）: *84*
对比度保持（功能 #462）: *38*
对比度: *58*, *70*
多功能机软件
  安装: *21*
  启动: *32*
  卸载: *23*
多站点发送表: *88*
多站点发送: *71*

E

ECM 选择（功能 #413）: *81*

F

发送报告（功能 #401）: *81*
发送传真
  地址薄: *71*
  多站点: *71*
  计算机文稿: *77*
  手动: *70*
方式定时（功能 #464）: *38*
分页保持（功能 #469）: *69*
FTP 服务器列表: *88*
FTP 服务器信息: *55*
复印尺寸: *58*
复印功能: *69*
复印: *58*
  保留: *68*
  倍率: *59*
  边缘: *67*

多合一（分割）: *65*
多合一: *65*
分页: *61*
海报: *64*
校样设定: *61*
快速 ID: *62*
双面: *60*
图像重复: *63*
小册子: *66*
页边距: *67*

G

国际方式（功能 #411）: *81*

H

HTTPD（功能 #534）: *84*
话筒: *19*

I

IP 地址（功能 #501）: *84*
IP 过滤（功能 #532）: *84*
IPv6 协议（功能 #535）: *84*

J

基本功能: *35*
记录纸尺寸: *116*
记录纸: *24*
机器名称（功能 #507）: *84*
计算机传真接收（功能 #443）: *78*
计算机传真设定（功能 #442）: *83*
计算机打印功能: *52*
交换 A4/打印（功能 #776）: *52*
节电（功能 #403）: *38*
节省墨粉（功能 #482）: *17, 38*
接收传真
  计算机: *77*
  全部删除（功能 #458）: *83*
  网络浏览器: *78*
进纸盘设定
  复印（功能 #460）: *69*
进纸盘: *25*

K

刻度选择（功能 #147）: *36*
快速 ID 复印: *62*
快速扫描方式（功能 #419）: *82*
框边距（功能 #474）: *69*

L

垃圾传真过滤器: *75*
来电显示表（功能 #216）: *37*
来电显示
  存储: *75*
  回叫: *75*
LAN 方式（功能 #580）: *85*
LAN 功能: *84*
连接音（功能 #416）: *81*
连接: *18*
  LAN: *18*
  USB: *22*

M

MAC 地址（功能 #508）: *84*
密码（功能 #155）: *36*
密码打印: *91*
墨盒寿命 : *119*
墨盒: *16*
默认操作方式（功能 #463）: *38*
默认传真清晰度（功能 #405）: *81*
默认复印清晰度（功能 #461）: *69*
默认网关（功能 #503）: *84*

O

OCR 软件: *32, 53*

P

Pull 扫描: *56*
  扫描应用程序: *56*
  阅览器: *56*
Push 扫描: *53*

Q

卡纸
  记录纸: *105*
  文稿: *108*
清洁
  白色盖板和玻璃: *110*
  送稿器滚筒: *111*
  硒鼓: *111*
轻松打印应用程序: *50*
清晰度: *58, 70*
确认目的地（功能 #420）: *82*
确认下一份文稿（功能 #424）: *82*
QUICK-JOB: *90*
QUICK-JOB 优先级
  复印（功能 #478）: *38*
  扫描（功能 #497）: *38*

R

日期和时间（功能 #101）: *20*

S

扫描参数保持（功能 #494）: *57*
扫描方式（功能 #493）: *57*

扫描功能: *57*
扫描器玻璃: *29*, *70*
删除全部 FTP/SMB 地址（功能 #578）: *85*
闪断时间（功能 #121）: *36*
设定传真默认值（功能 #459）: *83*
时间调节 （功能 #226）: *37*
手动无线设置（功能 #585）: *21*
手动应答方式（功能 #404）: *81*
手动纸盘: *28*
数据超时（功能 #774）: *52*
双面保持（功能 #470）: *69*
双面功能
  打印: *46*
  复印: *60*
SMB 文件夹列表: *88*
SMB 文件夹信息: *55*
SSID 搜索（功能 #584）: *21*

T

停电: *103*
通讯报告（功能 #402）: *81*, *88*

W

网络功能: *39*
网络状态（功能 #526）: *84*
网页传真预览遥控代码（功能 #450）: *83*
网页上的来电显示表（功能 #568）: *85*
网页上的通讯（功能 #569）: *85*
维护时间（功能 #158）: *36*
WINS 服务器 #1（功能 #538）: *84*
WINS 服务器 #2（功能 #539）: *85*
WPS-PBC（功能 #582）: *85*
WPS-PIN（功能 #583）: *20*
无线恢复（功能 #586）: *85*
无线 LAN: *20*
无线状态（功能 #581）: *85*

X

硒鼓寿命: *119*
硒鼓: *16*
显示对比度（功能 #145）: *36*
显示间隔（功能 #148）: *36*
限制模式
  部门代码: *89*
  管理员代码（功能 #151）: *36*
  计数器查看（功能 #479）: *90*
  启动（功能 #154）: *89*
信封: *47*

Y

延迟发送（功能 #412）: *81*
页面布局保持（功能 #467）: *69*
页数报告: *90*
友好接收（功能 #438）: *82*
语言（功能 #110）: *36*

Z

在网页上编辑地址簿（功能 #567）: *85*
振铃次数
  传真专用（功能 #210）: *37*
  电话/传真（功能 #212）: *81*
  静音传真（功能 #436）: *82*
振铃类型（功能 #161）: *37*
纸张尺寸
  标准进纸盘（功能 #380）: *38*
  手动纸盘（功能 #381）: *38*
纸张类型
  标准进纸盘（功能 #383）: *38*
  手动纸盘（功能 #384）: *38*
自动挂断（功能 #435）: *82*
自动 IP（功能 #533）: *84*
自动送稿器: *30*
自动缩小（功能 #432）: *82*
字符输入: *42*
子网掩码（功能 #502）: *84*
最大传真速度（功能 #418）: *82*
作业结束通知（功能 #174）: *37*

制造商： 松下系统网络科技株式会社
日本福冈县福冈市博多区美野岛四丁目 1 番 62 号
进口商： 松下电器(中国)有限公司
北京市朝阳区景华南街5号 远洋光华中心C座 3层、6层

原产地： 越南*
* 一部分附件采用越南以外原产地的产品。

© Panasonic System Networks Co., Ltd. 2014

PNQX6685XA PD0914KU2075-CD

发行：2015年7月